## 10. Свидетельство о приемке.

IP-видеокамера B2710DV исправна, работоспособна и признана годной к эксплуатации.

Серийный номер изделия: _____

Дата продажи: _____

штамп
продавца

**Внимание!** Исправление даты не допускается.

***Я, покупатель, проверил изделие на отсутствие механических, термических и прочих повреждений, а также комплектацию (изделие укомплектовано в полном объёме согласно данному паспорту). Оборудование получено мной в рабочем состоянии, претензий не имею.***

От продавца _____ От покупателя _____

подпись подпись

**При отсутствии подписи со стороны продавца гарантийные условия на данный товар не распространяются.**

ИЗГОТОВИТЕЛЬ:
ООО "НПП "Бевард"
Россия.

BEWARD
СИСТЕМЫ БЕЗОПАСНОСТИ

ООО "НПП "Бевард"

# ПАСПОРТ
# IP-видеокамера B2710DV




## 1. Технические характеристики.

***Общие:***

| | |
|---|---|
| Сенсор | 2 Мп, КМОП 1/2.9" SONY Exmor, День/Ночь |
| Чувствительность | 0.01 лк (день) / 0.005 лк (ночь) / 0.001 лк (DSS @ 2 fps) |
| Объектив | Варифокальный, от 2.8 до 11.0 мм, F1.4 |
| Угол обзора | От 32 до 85° (по гор.), от 19 до 48° (по верт.) |
| WDR | Цифровой, 3 предустановки |
| Шумоподавление | 2D/3DNR (регулировка уровня) |
| Скорость затвора | От 1/2 до 1/8000 сек. |
| Дополнительно | АРД, электромеханический ИК-фильтр, прогрессивная развертка |

***Видео:***

| | |
|---|---|
| Формат сжатия | H.264 MP/BP, Motion JPEG |
| Видеопоток | Двойное кодирование |
| Разрешение | Основной поток: 1920x1080, 1280x720<br>Альтернативный поток: 960x540, 640x360, 480x270, 320x180 |
| Скорость кадров | До 25 к/с для всех разрешений |
| Скорость передачи | От 32 кбит/с до 16 Мбит/с (режимы работы VBR/CBR) |
| Параметры изображения | Яркость, контрастность, оттенок, насыщенность, резкость, гамма-коррекция, видеомаска (до 4-х зон), поворот, отражение, АРУ, баланс белого |
| Титры | Название, подключения, скорость кадров, скорость передачи, неделя, дата, время |

***Сеть и интерфейсы:***

| | |
|---|---|
| Сетевой интерфейс | 10Base-T/100Base-TX Ethernet порт |
| Сетевые протоколы | TCP/IP, UDP, DHCP, IPv4/IPv6, ARP, FTP, SMTP, DDNS, NTP, HTTP, HTTPS, RTSP, RTP, SSL, PPTP, DNS, UPnP, Bonjour, PPPoE (PAP, CHAP), IGMP, ICMP, ONVIF 2.01 |
| Соединение | DHCP, статический адрес |
| Безопасность | Многоуровневый доступ с защитой паролем |
| Пользователи | До 3-х учетных записей |
| Дополнительно | Поддержка карт microSDHC (до 32-х Гб) |

***Эксплуатация:***

| | |
|---|---|
| Питание | 12 В (DC), PoE IEEE 802.3 af (Class 0): End-Span, Mid-Span |
| Потребляемая мощность | До 5.8 Вт (DC), до 7.2 Вт (PoE) |
| Рабочая температура | От -45 до +50°C |
| Класс защиты | IP66 |
| Допустимая влажность | От 0 до 90% |
| Материал корпуса | Металл |
| Размеры (шхв) | 141x120 мм |
| Вес (нетто) | 1020 г |
| Управление | Веб-интерфейс, профессиональное бесплатное ПО (в комплекте) |
| Системные требования | 2.8 ГГц, Pentium 4 или AMD, видеокарта 256 Мб, 1 Гб ОЗУ, сетевая карта, Microsoft Internet Explorer 9.0 или выше в среде Microsoft Windows 10/8/7/Vista |

## 2. Комплект поставки.

| | | |
|---|---|---|
| 2.1 | IP-камера (с установленным объективом) | 1 шт. |
| 2.2 | Комплект крепежа | 1 шт. |
| 2.3 | Кабель для подключения к видеовыходу | 1 шт. |
| 2.4 | Скоба для фиксации кабеля | 1 шт. |
| 2.5 | Компакт-диск (с документацией и ПО) | 1 шт. |
| 2.6 | Упаковочная тара | 1 шт. |

## 3. Назначение.

B2710DV обладает одновременно двумя уникальными свойствами, позволяющими считать ее по праву одной из самых удобных камер для уличного монтажа. Во-первых, в отличие от большинства камер герметичного исполнения, у основного модуля B2710DV нет отверстий для крепления. Монтаж этой герметичной камеры осуществляется не напрямую к стене или потолку, а в уже установленный антивандальный корпус. Более того, кабель Ethernet подключается внутри корпуса камеры, что повышает надежность эксплуатации, делает монтаж более удобным и возможным в любых условиях, без дополнительного оборудования (монтажной коробки).

## 4. Устройство и принцип работы.

Уникальная конструкция IP-камеры B2710DV, позволяющая осуществлять крепление внутреннего герметичного отсека без использования отверстий, и герметичный ввод кабеля Ethernet обеспечивают особое удобство монтажа и надежность эксплуатации. Кроме этого, B2710DV с 2 Мп КМОП-матрицей Exmor™ отличается высоким качеством видеосъемки с правильной цветопередачей. Такие системы обработки сигнала, как DWDR и 2D/3DNR, успешно повышают качество видеоизображения при разноконтрастном или слабом освещении.

3D-регулировка объектива для выбора направления обзора позволяет устанавливать камеру на любые вертикальные или горизонтальные поверхности без специальных кронштейнов. Все эти особенности, а также наличие ИК-подсветки и электромеханического ИК-фильтра, позволяют эффективно использовать B2710DV для круглосуточного видеонаблюдения.

## 5. Установка и подключение.

**ВНИМАНИЕ!** Перед включением оборудования внимательно ознакомьтесь с руководством по подключению и эксплуатации. Помните, что неправильная установка или настройка оборудования может привести к нарушениям его работоспособности и выходу из строя!

**СХЕМА КОММУТАЦИИ (ВНЕШНИЕ ИНТЕРФЕЙСЫ)**

| | |
|---|---|
| Разъем питания | Предназначен для подключения питающего напряжения к камере |
| LAN 10/100 | Разъем подключения к сети LAN с помощью штекера RJ-45 |

## 6. Габаритный чертеж.

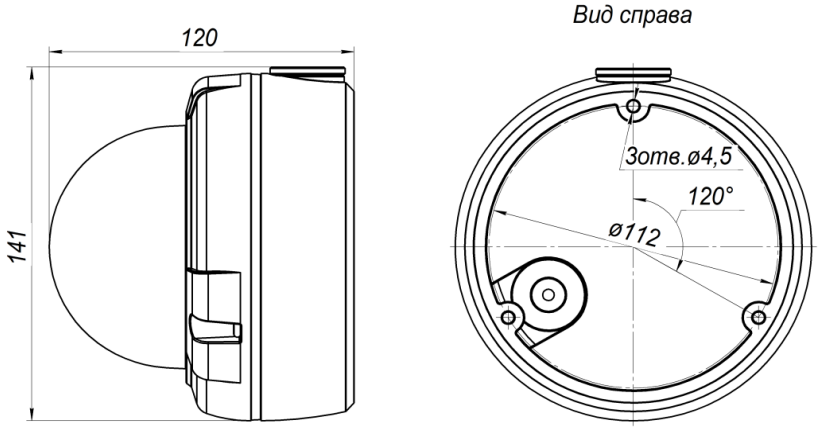


## 7. Сертификация.

Сертификат № ТС RU C-RU.AB29.B.02240, серия RU № 0238552

## 8. Утилизация.

Изделие утилизировать как бытовую технику согласно правилам, установленным органами самоуправления региона, в котором происходит утилизация.

## 9. Гарантийные обязательства.

Гарантийные обязательства представлены на сайте по ссылке:
http://www.beward.ru/contact/service/