РостЕвроСтрой

ТУРНИКЕТЫ ПОЛНОРОСТОВЫЕ ДВУХПРОХОДНЫЕ ЭЛЕКТРОМЕХАНИЧЕСКИЕ «РОСТОВ-ДОН ПР2-У»

ПАСПОРТ. РУКОВОДСТВО ПО ЭКСПЛУАТАЦИИ

РОСС RU.АГ17.В15222
ТУ 4372-001-83349852-2011

Уважаемый покупатель!

Просим Вас внимательно изучить настоящее руководство.

1. НАЗНАЧЕНИЕ

Электромеханические полноростовые двухпроходные роторные турникеты уличного исполнения предназначены для управления потоками людей в проходных производственных, спортивных и зрелищных сооружений, платных пляжей и т.п. Их целесообразно применять для увеличения пропускной способности.

Выпускаемые модели турникетов представлены в табл.1:

Таблица 1

Модель	Наименование
«Ростов-Дон ПР2/3-У»	**Турникет полноростовой двухпроходной трехлопастной уличного исполнения**
«Ростов-Дон ПР2/4-У»	**Турникет полноростовой двухпроходной четырехлопастной уличного исполнения**
«Ростов-Дон ПР2С/3-У»	**Турникет полноростовой двухпроходной трехлопастной со стеклянным ограждением уличного исполнения**
«Ростов-Дон ПР2С/4-У»	**Турникет полноростовой двухпроходной четырехлопастной со стеклянным ограждением уличного исполнения**

Трехлопастной турникет обеспечивает более удобный и травмобезопасный проход людей за счет большого пространства между лопастями.- Четырехлопастной турникет обеспечивает более жесткое разделение потока людей по одному человеку за счет малого пространства между лопастями.

Лопасть представляет собой группу горизонтальных штанг, расположенных друг над другом в одной плоскости.

Турникеты управляются с пульта дистанционного управления (ПДУ) и обеспечивают пропуск в любом из двух направлений как по одному человеку, так и группы людей.

Турникеты могут быть легко встроены в систему контроля и управления доступом, для чего предусмотрены специальные входные и выходные цепи (см. раздел 7 "Сопряжение со СКУД").

По условиям применения электромеханические турникеты соответствуют группе УХЛ 4.2 по ГОСТ 15150-69. Температура эксплуатации турникета до -35°С.

2. ТЕХНИЧЕСКИЕ ДАННЫЕ

Тип турникета - полноростовый роторный одинарный трех- или четырехлопастной для прохода в двух направлениях, нормально открытый с режимом пропуска одного человека по пропуску или от пульта охранника. Для запирания турникета при отсутствии питания предусмотрена блокировка турникета с помощью ключа.

Электрические параметры схем управления и индикации:	
Напряжение питания, В	12±2
Потребляемая мощность, не более, Вт	84
Электрические параметры системы электроподогрева:	
Напряжение питания, В	24±10%
Ток	постоянный
Потребляемый ток, А	2,5
Масса турникета, кг:	650
Габаритные размеры, мм	2210x1500x2410
Высота прохода, мм	2050
Ширина прохода, не менее, мм	550
Число лопастей (рядов преграждающих штанг)	3 или 4
Длина штанг, мм	600
Допустимые статические усилия на преграждающую штангу на середине; не более, кгс	200
Усилие поворота ротора на середине лопасти, не более, кгс.	5
Пропускная способность на два прохода при однократном проходе, не менее, проходов/мин.	40
Пропускная способность на два прохода при свободном проходе, не менее, проходов/мин.	60
Срок эксплуатации, лет	8

Максимальная длина кабеля от БЭУ к ПДУ, м	50 (стандартная длина 10м)
Максимальная длина кабеля от БЭУ к источнику питания, м (рекомендуемое сечение проводников кабеля электропитания турникета, в зависимости от его длины, приведено в табл.2)	20 (стандартная длина 15м)

Таблица 2

Длина кабеля от БЭУ к источнику питания	Рекомендуемое сечение	Рекомендуемый тип кабеля (провода)
до 5м	0,5 кв.мм	ШВВП 2х0,5
до 20м	1,5 кв.мм	ПВС 2х1,5

3 КОМПЛЕКТ ПОСТАВКИ

Турникет *	1 шт.
Пульт дистанционного управления (ПДУ)	1 шт.
Паспорт. Руководство по эксплуатации	1 шт.
Пластиковая крыша (по дополнительному заказу)	1 шт.

Изготовителем по отдельному заказу может поставляться блок питания с необходимыми для эксплуатации турникета параметрами, а также ограничители ширины прохода турникета.

*- Комплектацию подробнее см. в приложении «Упаковочный лист».

4 УСТРОЙСТВО И ПРИНЦИП РАБОТЫ

Ограждение турникета состоит (см. Приложение 1.1) из следующих частей:

- лицевые секции **1, 2** и боковые секции **3, 4** - крашенные металлические рамы со вставками в турникете ПР2 из труб ф32 из нержавеющей стали, в турникете ПР2С - из закаленного стекла;
- преграждающие трубы **5.**

Ограждение крепится к полу анкерными болтами. Сверху ограждения установлена рама **6**, на которой крепятся механизмы турникета **7.** С механизмом соединяется центральная стойка **8**, к которой прикрепляются преграждающие штанги **9**, образуя три или четыре лопасти. В нижней части центральной стойки имеется фланец

10 с отверстиями для крепления стойки к полу, а в верхней – кольцо **11**. Механизм закрыт сверху крышей **12 (опция)** и сбоку боковинами **13(опция).** На потолке рамы механизма **7** установлены замки **14** запирания турникета при отсутствии питания. В стойки лицевых секций **1** и **2** вмонтированы световые индикаторы **15** для индикации разрешения или запрета прохода. Для ужесточения режима пропуска по одному используются ограничители ширины прохода **17**.

К турникету подключаются пульты дистанционного управления (ПДУ).

Турникет дистанционно открывается для прохода как одного человека, так и группы людей в заданном направлении. Для удобства управления от ПДУ, а также с целью обеспечения сопряжения турникета с системами контроля и управления доступом (СКУД), в блоке электронного управления (БЭУ) предусмотрена функция задержки времени на проход через турникет с принудительным сбросом по факту прохода.

Механизм турникета имеет вертикальную ось вращения трех или четырех лопастей штанг, движущихся в пределах ширины прохода. Вращение лопастей блокируется электромагнитным приводом. При подаче команды на разрешение прохода (охранником с ПДУ или автоматически от СКУД в случае, если Потребитель ее установил) механизм разблокируется для прохода одного человека или группы людей (в зависимости от выбранного режима).

Предусмотрен режим экстренного пропускания людей в случаях пожара, сигнала тревоги, проноса крупногабаритных грузов и т.д. Он реализуется переводом турникета в режим группового прохода с ПДУ или выключением питания турникета. При выключении питания турникет становится постоянно открытым. Запирание турникета при отсутствии напряжения производится поворотом ключа в замке запирания **14.**

Электроподогрев турникета

Для поддержания в механизме турникета в зимнее время температуры не ниже +5°С используется утепление механизма кожухом и электроподогрев, который работает в автоматическом режиме. Схема электрическая принципиальная подогрева приведена в Приложении 2.1. В лампе HL1 используется одна спираль на 50Вт или 55Вт.

Перед началом зимней эксплуатации рекомендуется очистить контакты датчика ДКТБ (на схеме RT1) очистителем универсальным (спирт изопропиловый абсолютизированный) ТУ 2384-010-50161205-2003. Паспорт и инструкция по эксплуатации к датчику ДКТБ прилагается.

5 ТРЕБОВАНИЯ БЕЗОПАСНОСТИ

5.1 Электрические схемы турникета и ПДУ изолированы от корпуса. При этом на них подается напряжение не выше 12В постоянного тока.

5.2 Корпус турникета необходимо заземлять. На боковой секции внизу имеется основная клемма (М8) заземления; дополнительная клемма заземления (М6) находится на раме **6** турникета.

5.3 Запрещается вскрывать кожух механизма турникета без предварительного отключения от сети.

5.4 При эксплуатации турникета необходимо соблюдать общие правила электробезопасности при пользовании электрическими приборами.

6 ПОДГОТОВКА К РАБОТЕ И ПОРЯДОК УСТАНОВКИ

Турникет устанавливается под навесом с высотой просвета от земли не менее 2,9м. Для установки турникета требуется горизонтальный бетонный фундамент размером 2210х1500. Толщина фундамента не менее 100мм. Допускаются вместо сплошного фундамента бетонные столбики сечением 300х300 и глубиной не менее 400мм, установленные в местах крепления.

6.1 Распакуйте турникет, проверьте его комплектность.

6.2 Установите турникет в следующей последовательности:

1. Сборка ограждения и механизма.

- обратите внимание на номера обозначений на раме, секциях и механизмах;
- установите раму **6** на боковые секции **3** и **4** и закрепите болтами М12, не затягивая. (При высоте потолка не менее 2,9м установить раму на боковые секции можно следующим образом: поставьте раму **6** на бок и прикрутите боковые секции **3** и **4**);
- прикрепите к раме, не затягивая полностью болты, лицевые секции **1** и **2**, обращая внимание на обозначения на раме и секциях;
- установите ограждение так, как оно будет стоять при эксплуатации турникета;
- разметьте в полу отверстия под фундаментные болты (см.

Приложение 1.2). Во всех секциях поочередно отвинчивайте от рамы по одному болту М12, поворачивайте секции и по намеченному засверливайтесь под фундаментные болты. В лицевых секциях заведите провода от светодиодов в отверстия в раме. Сначала установите только одну лицевую секцию, вставьте преграждающие трубы **5**, затем установите вторую лицевую секцию;

- закрепите ограждения на полу фундаментными болтами.

Крепление стойки прохода четырехлопастного турникета в нижней части производится с помощью втулки и винта (см. прил. 1.2).

*2. Установка механизмов **7** и центральных стоек **8**.*

- установите рамку механизмов из труб 40х40 на раму **6** и закрепите четырьмя болтами М12х50;

- установите аккуратно механизмы **7** на рамке, обращая внимание на обозначения на механизмах и рамке, так, чтобы электромагниты были вверху, а цапфа механизма внизу и попала в отверстие для цапфы в пластиковом потолке, установленном на раме **6;**

- закрепите механизм на рамке винтами М10х20 и М10х30;

- установите под фланцем механизма центральную стойку **8** параллельно стойкам ограждений и затяните винты на фланце;

- проверьте легкость вращения центральной стойки, при необходимости сместите фланец **10** в пределах 1см от оси; проверьте визуально параллельность центральной стойки и стоек ограждения. Закрепите фланец центральной стойки на полу фундаментными болтами. Закройте фундаментные болты декоративными заглушками;

- при необходимости установите ограничители ширины прохода **17.**

3. Установка штанг.

- навинтите штанги с декоративными втулками на винты центральной стойки и затяните их трубным ключом в местах расположения декоративные втулки;

- закрепите на штангах винтами декоративные втулки;

- проверьте легкость вращения лопастей турникета;

если необходимо, переустановите фланец **10** центральной стойки. Закрепите фланец всеми фундаментными болтами;

4. Электромонтаж турникета.

Выполните электромонтаж турникета согласно схемам.

5. Окончательная сборка.

- окончательно затяните все болты, закрепите кольца **11** центральных стоек к потолку винтами М6х45;

- установите перегородку **16;**

- установите, при наличии, на место крышу **12 (опция)** и боковины **13 (опция);**

6.4 Подключите блоки питания к сети: 12В – для управления и индикации, 24В – для электроподогрева.

7 СОПРЯЖЕНИЕ И РАБОТА СО СКУД

7.1 Подключение турникета к контроллерам СКУД осуществляется в соответствии с табл.3 через разъем XS2 модуля IB v1.1.

7.2 К контакту 9 разъема XS2 модуля IB v1.1 подсоединить цепь «Общий» контроллера СКУД.

7.3 Управление турникетом осуществляется по цепям «СКУД1» и «СКУД2» посредством замыкания контактов 7 или 8 разъема XS2 модуля IB v1.1 на общий провод.

Таблица 3

Контакт XS2	Обозначение	Функция	Параметры цепи
1	Ф1.НЗ	Нормально замкнутый контакт реле «Факт прохода со стороны входа»	Нормально замкнутый контакт реле
2	Ф1.общ	Общий контакт реле «Факт прохода со стороны входа»	Общий контакт реле
3	Ф1.НР	Нормально разомкнутый контакт реле «Факт прохода со стороны входа»	Нормально разомкнутый контакт реле
4	Ф2.НЗ	Нормально замкнутый контакт реле «Факт прохода со стороны выхода»	Нормально замкнутый контакт реле
5	Ф2.общ	Общий контакт реле «Факт прохода со стороны выхода»	Общий контакт реле
6	Ф2.НР	Нормально разомкнутый контакт реле «Факт прохода со стороны выхода»	Нормально разомкнутый контакт реле
7	СКУД1	Подключение цепи контроллера СКУД «Открыть вход»	TTL-вход. Логическая 1 – низкий уровень
8	СКУД2	Подключение цепи контроллера СКУД «Открыть выход»	TTL-вход. Логическая 1 – низкий уровень
9	GND	Общий провод электроники (-12В блока питания)	-12В блока питания турникета

Сигналы, подаваемые на входы «СКУД1» и «СКУД2», должны иметь TTL-уровни. Данные сигналы также могут быть сформированы посредством нормально разомкнутых контактов реле или транзисторами, включенными по схеме открытый коллектор (открытый сток). Длительность подаваемых сигналов для

разблокировки турникета на вход и/или выход определяется контроллером СКУД. Направления входа и выхода остаются разблокированными пока цепи «СКУД1» и/или «СКУД2» соответственно замкнуты на общий провод.

7.4 Сигнал «Факт прохода» формируется при повороте проходящим человеком штанг турникета более чем на 60º переключением контактов реле для соответствующего направления прохода. Время, в течение которого контакты реле находятся в переключенном состоянии, составляет 0,6±0,05с.

8 ПРАВИЛА ЭКСПЛУАТАЦИИ РЕЖИМЫ РАБОТЫ

8.1 Проверить состояние кабелей и включить блок питания.

8.2 После включения питания начальное состояние турникета – «Закрыто». При этом индикатор направления движения светится красным светом.

Режимы работы турникетов **Таблица 4**

Требуемый режим работы турникета	**Необходимые действия охранника**	**Индикация на турникете**
Закрыть для прохода	Кнопки **КН.1**, **КН.ДОП** и **КН.2** ПДУ в исходном положении	Красным светом горят оба индикатора запрета прохода
Открыть для прохода одного человека в одном из направлений	Нажать кнопку **КН.1** или **КН.2** ПДУ, соответствующую направлению прохода	Зеленым светом горит индикатор, соответствующий направлению прохода. Через 3-4с или после прохода одного человека красным светом загорается соответствующий индикатор
Открыть для прохода группы людей в одном из направлений	Для нужного направления нажать кнопку **КН.ДОП** ПДУ и не отпуская ее, нажать **КН.1** или **КН.2** в соответствии с направлением прохода	Зеленым светом горит индикатор, соответствующий направлению прохода
Открыть для прохода группы людей в оба направленья	Нажать кнопку **КН.ДОП** и, не отпуская ее, нажать **КН.1** и **КН.2**	Зеленым светом горят оба индикатора разрешения прохода
Закрыть турникет после режима пропускания группы людей	Нажать один раз кнопку **КН.1** или **КН.2** ПДУ, соответствующую направлению прохода	Красным светом горит индикатор, соответствующий направлению прохода
Закрыть для прохода людей в случае отключения питающего напряжения	Повернуть ключ в замке фиксации (заблокировать вращение штанг в требуемую сторону)	Отсутствует

8.3 Не реже одного раза в год смазывать консистентной смазкой верхний и нижний подшипники центральной стойки.

8.4 Не допускается использование абразивных и химически активных веществ (в том числе ацетона, бензина, растворителей, хлорсодержащих и кислотосодержащих моющих веществ) для очистки наружных поверхностей турникета; для ухода за турникетом **рекомендуется** периодически протирать наружные поверхности из хромированной и нержавеющей стали прилагаемым к турникету чистящим средством, а окрашенные поверхности – нейтральными или слабощелочными моющими средствами.

Правила эксплуатации в зимнее время см. выше раздел .4.

9 ПЕРЕЧЕНЬ ВОЗМОЖНЫХ НЕИСПРАВНОСТЕЙ

9.1 Перечень возможных неисправностей, устранение которых производится Потребителем, приведен в табл. 5.

Таблица 5

№	Признаки неисправности	Неисправность	Способ устранения
1	При переключении режимов турникета механизм работает, а индикатор горит не полностью	Неисправен индикатор	Отключить питание турникета, заменить индикатор
2	При подключении к сети блока питания турникет не работает	Перегорел предохранитель блока питания	Отключить блок питания от сети, заменить предохранитель

9.2 Не описанные в табл. 5 неисправности устраняются силами **Изготовителя** в период гарантийного обслуживания.

Внимание! Изготовитель оставляет за собой право вносить в конструкцию турникета усовершенствования, не ухудшающие потребительских свойств, без отражения их в паспорте.

10 ХРАНЕНИЕ И ТРАНСПОРТИРОВАНИЕ

Турникет в оригинальной упаковке можно перевозить в контейнерах, закрытых железнодорожных вагонах, герметизированных отсеках самолетов, а также автомобильным транспортом с защитой от прямого воздействия атмосферных осадков и пыли в соответствии с правилами перевозки грузов, действующими на каждом виде транспорта. Хранение турникета допускается в помещениях при температуре окружающего воздуха от -20 до + 50° С и значении относительной влажности воздуха до 98% при 25° С без конденсации влаги.

После транспортирования или хранения турникета при отрицательных температурах или повышенной влажности воздуха, турникет перед вводом в эксплуатацию должен быть выдержан в закрытом помещении с нормальными климатическими условиями в течение не менее 12 часов.

11 СВИДЕТЕЛЬСТВО О ПРИЕМКЕ

Турникет «Ростов-Дон ПР2_____» зав. №_____ соответствует техническим требованиям и требованиям безопасности, предъявляемым к группе УХЛ 4.2 по ГОСТ 15150-69, и признан годным к эксплуатации.

Дата выпуска «____»_____201___ г.

Подпись_____

12 ГАРАНТИЙНЫЕ ОБЯЗАТЕЛЬСТВА

12.1 Изготовитель предоставляет гарантию на турникет в течение 12 месяцев со дня продажи. В течение этого срока Изготовитель бесплатно устраняет дефекты или заменяет неисправные узлы и блоки. В гарантийные обязательства не входит бесплатная доставка неисправного изделия в сервисную службу или выезд технического персонала для ремонта. Если ремонт изделия невозможно произвести на месте установки и необходим демонтаж блоков (узлов) или замена на временные, то назначается срок ремонта.

12.2 Гарантия Изготовителя не распространяется на светодиоды турникета, а также узлы и блоки, вышедшие из строя по вине Заказчика, вследствие нарушения правил эксплуатации и электробезопасности.

12.3 Изготовитель не несет ответственности за ущерб, нанесенный в результате неправильной установки турникета, и отклоняет любые претензии, если установка выполнена не в соответствии с указаниями настоящей инструкции.

Дата продажи «____»_____201___ г.

Подпись_____

ПРИЛОЖЕНИЯ

Приложение 1.1

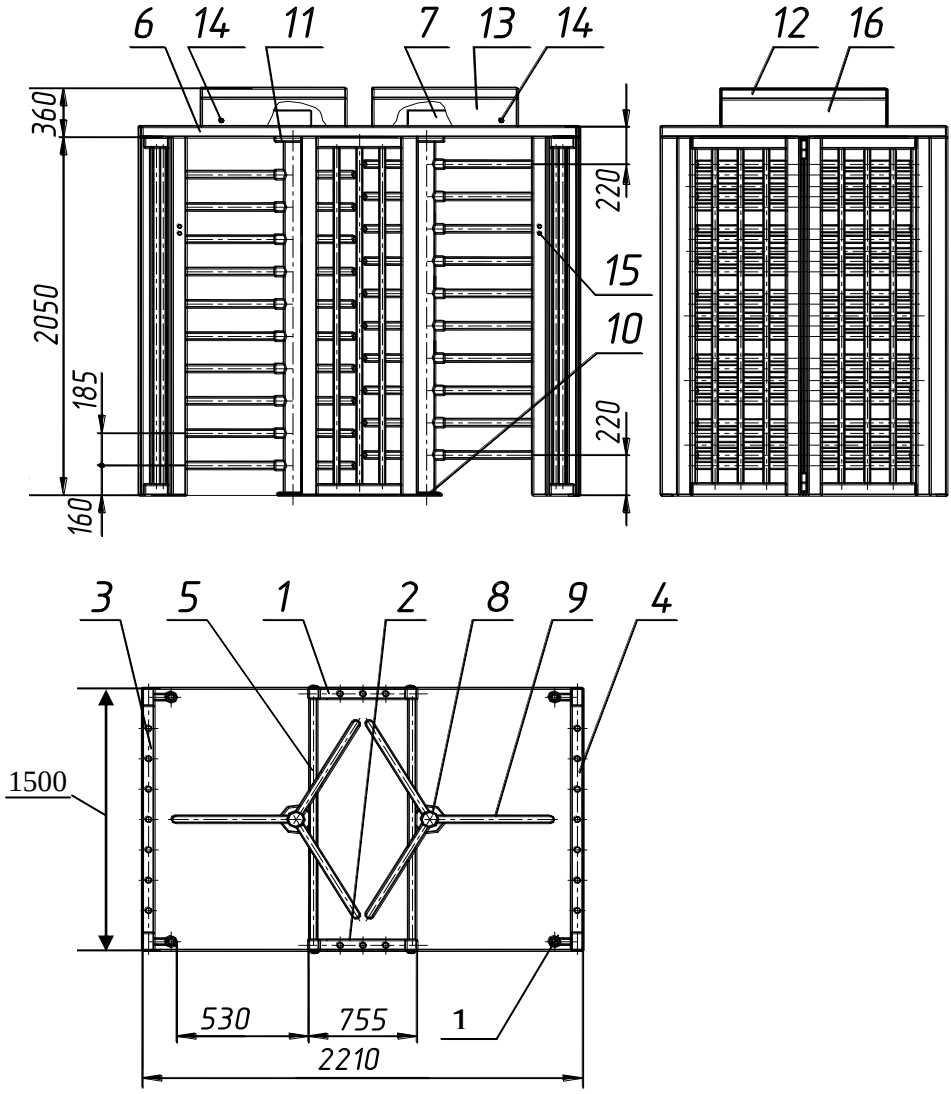

Габаритные размеры турникетов «Ростов-Дон ПР2-У» (поз. 12…16 – опции)

Приложение 1.2

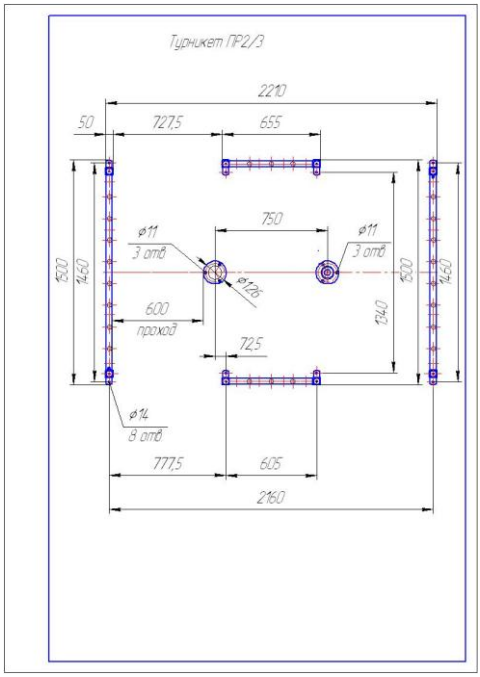

Установочные размеры турникетов «Ростов-Дон ПР2/3-У»

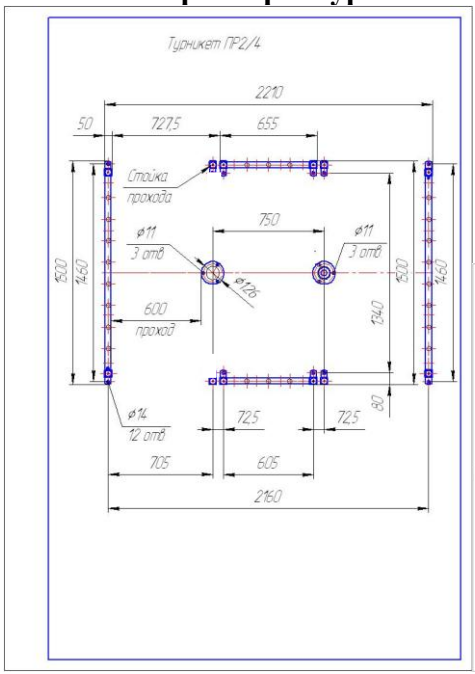

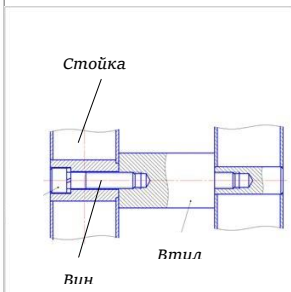

Установочные размеры турникетов «Ростов-Дон ПР2/4-У»

Приложение 2.1

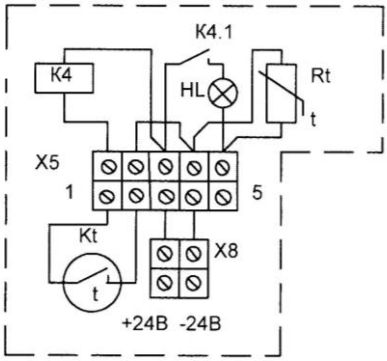

Rt- Терморезистор JNR15S100L
Kt- Терморегулятор ДТКБ-53
HL- Лампа накаливания R2E13
24Вольта 50Ватт
K4 - Реле типа 901 3747 24В
X5, X8- колодка клеммная под винт ЗВИ-3

Схема электрическая принципиальная электроподогрева турникетов ПР2-У

УПАКОВОЧНЫЙ ЛИСТ

Содержимое	Кол-во
Ограждение турникета:	
Лицевая рама **1** с внешним индикатором	1 шт.
Лицевая рама **2** с внешним индикатором	1 шт.
Секция прохода **3**	1 шт.
Секция прохода **4**	1 шт.
Стойка прохода турникета ПР2/4	4 шт.
Рама **6**	1 шт.
Болт М12х30 для крепления рамы к ограждению	8 шт.
Заглушки фундаментных отверстий	8(12)*шт.
Крепление центральной стойки:	
Винт М8х20	8 шт.
Заглушка на нижний фланец	6 шт.
Центральная стойка трехлопастная :	
Декоративные втулки на штанги с винтами	54 шт.(72шт.)*
Центральная стойка **8**	2 шт.
Штанги **9**	27 шт. (36)*
Штанги **9**	27 шт. (36)*
Механизм на раме **7**	2 шт.
Ключи замка расфиксации механизма	8 шт.
Болт М12х55 для крепления рамы механизма **7** к раме **6**	4 шт.
Крыша турникета (опция)	
Крыша пластиковая **12**	2 шт.
Боковины **13**	4 шт.
Перегородка **16**	1 шт.
Винт М4х16	8шт.
Труба водосточная*	4 шт.
Желоб водосточный **18***	4 шт.
Винты крепления желоба М4х20*	12 шт.
Держатели трубы водосточной*	20 шт.
Блок питания электроподогрева 24В, 3А	1 шт.
Пульт дистанционного управления (ПДУ)	1 шт.
Чистящее средство для хромированных и нержавеющих поверхностей	1 шт.

***** Количество в скобках - для четырехлопастного турникета.

СИСТЕМА СЕРТИФИКАЦИИ ГОСТ Р

ФЕДЕРАЛЬНОЕ АГЕНТСТВО ПО ТЕХНИЧЕСКОМУ РЕГУЛИРОВАНИЮ И МЕТРОЛОГИИ

СЕРТИФИКАТ СООТВЕТСТВИЯ

№ РОСС RU.АГ17.В15222

Срок действия с 20.12.2011 по 19.12.2014

№ 0697268

ОРГАН ПО СЕРТИФИКАЦИИ рег. № РОСС RU.0001.11АГ17.
ОРГАН ПО СЕРТИФИКАЦИИ ПРОДУКЦИИ ООО "ЦЕНТР СТАНДАРТИЗАЦИИ И ПОДТВЕРЖДЕНИЯ СООТВЕТСТВИЯ". 117420, г. Москва, ул. Профсоюзная, д. 57, офис 408, тел. (499) 678-20-79, E-mail info@sccclc.ru.

ПРОДУКЦИЯ УСТРОЙСТВА ПРЕГРАЖДАЮЩИЕ УПРАВЛЯЕМЫЕ СИСТЕМЫ КОНТРОЛЯ И УПРАВЛЕНИЯ ДОСТУПОМ, «Ростов-Дон» (см. приложение на 3 листах, бланки №№ 0556237-0556239).
ТУ 4372-001-83349852-2011.
Серийный выпуск.

код ОК 005 (ОКП): 43 7200

СООТВЕТСТВУЕТ ТРЕБОВАНИЯМ НОРМАТИВНЫХ ДОКУМЕНТОВ
ГОСТ Р 51241-2008 (пп. 5.2-5.5, 5.9, 5.11.1); ГОСТ Р 50009-2000

код ТН ВЭД России:

ИЗГОТОВИТЕЛЬ ООО ПК «РостЕвроСтрой». ИНН: 6167104030.
Адрес: 344111, г. Ростов-на-Дону, пр.,40- летия Победы, 306 «а».

СЕРТИФИКАТ ВЫДАН ООО ПК «РостЕвроСтрой».
ИНН: 6167104030. Адрес: 344111, г. Ростов-на-Дону, пр.,40- летия Победы, 306 «а».

НА ОСНОВАНИИ протокола сертификационных испытаний № 9788.2011-2 от 19.12.2011 г. Испытательная лаборатория ООО "АС Ресурс", рег. № РОСС RU.0001.21АВ63 от 07.07.2011, адрес: 105318, Москва, ул. Ибрагимова, д. 35, стр. 2, эт. 1, пом. 1, ком. 1а

ДОПОЛНИТЕЛЬНАЯ ИНФОРМАЦИЯ Место нанесения знака соответствия: знак соответствия по ГОСТ Р 50460-92 наносится на корпус изделия и (или) в эксплуатационную документацию.
Схема сертификации: 3.

М.П.

Руководитель органа _____ (подпись) Ю.Ю. Когут (инициалы, фамилия)

Эксперт _____ (подпись) А.Е. Лебедев (инициалы, фамилия)

Сертификат имеет юридическую силу на всей территории Российской Федерации

Сертификат пожарной безопасности (см. сайт rostovturniket.ru): №РОСС RU.И703.04ЮАА0.П301.90010

СИСТЕМА СЕРТИФИКАЦИИ ГОСТ Р

ФЕДЕРАЛЬНОЕ АГЕНТСТВО ПО ТЕХНИЧЕСКОМУ РЕГУЛИРОВАНИЮ И МЕТРОЛОГИИ

№ 0556239

ПРИЛОЖЕНИЕ

К сертификату соответствия № РОСС RU.АГ17.В15222

Перечень конкретной продукции, на которую распространяется действие сертификата соответствия

код ОК 005 (ОКП) код ТН ВЭД России	Наименование и обозначение продукции, ее изготовитель	Обозначение документации, по которой выпускается продукция
43 7200	"Ростов–Дон ПР1/3-a-b-c-d A", "Ростов–Дон ПР1/4-a-b-c-d A", "Ростов–Дон ПР1С/3-a-b-c-d A", "Ростов–Дон ПР1Л/3-a-b-c-d A", "Ростов–Дон ПР1С/4-a-b-c-d A", "Ростов–Дон ПР1Л/4-a-b-c-d A", "Ростов–Дон ПР2/3-a-b-c-d A", "Ростов–Дон ПР2С/3-a-b-c-d A", "Ростов–Дон ПР2/4-a-b-c-d A", "Ростов–Дон ПР2С/4-a-b-c-d A"	
	Где a, b, c, d, x, y – дополнительная маркировка модификаций: a – "У"; b – "НЕРЖ", "ХРОМ", "RAL1", "RAL2"; c – "П"; d – "220"; A – IP, WEB, STEP, TSS".	
	ИЗГОТОВИТЕЛЬ: ООО ПК «РостЕвроСтрой» 344111, г. Ростов-на-Дону, пр.,40- летия Победы, 306 «а»	

ДЛЯ СЕРТИФИКАТОВ М.П.

Руководитель органа _____ Ю.Ю. Когут
подпись — инициалы, фамилия

Эксперт _____ А.Е. Лебедев
подпись — инициалы, фамилия

Бланк изготовлен ЗАО "ОПЦИОН", www.opcion.ru, свидетельство №05-05-09/003 ФНС РФ (495) 726 4742, г. Москва, 2011 г.

Сертификат пожарной безопасности (см. сайт rostovturniket.ru): №РОСС RU.И703.04ЮААО.П301.90010

СОДЕРЖАНИЕ

	стр.
1 НАЗНАЧЕНИЕ	2
2 ТЕХНИЧЕСКИЕ ДАННЫЕ	3
3 КОМПЛЕКТ ПОСТАВКИ	4
4 УСТРОЙСТВО И ПРИНЦИП РАБОТЫ	4
5 ТРЕБОВАНИЯ БЕЗОПАСНОСТИ	6
6 ПОДГОТОВКА К РАБОТЕ И ПОРЯДОК УСТАНОВКИ	6
7 СОПРЯЖЕНИЕ И РАБОТА СО СКУД	8
8 ПРАВИЛА ЭКСПЛУАТАЦИИ И РЕЖИМЫ РАБОТЫ	9
9 ПЕРЕЧЕНЬ ВОЗМОЖНЫХ НЕИСПРАВНОСТЕЙ И СПОСОБЫ ИХ УСТРАНЕНИЯ	10
10 ХРАНЕНИЕ И ТРАНСПОРТИРОВАНИЕ	10
11 СВИДЕТЕЛЬСТВО О ПРИЕМКЕ	111
12 ГАРАНТИЙНЫЕ ОБЯЗАТЕЛЬСТВА	12
ПРИЛОЖЕНИЯ:	
Приложение 1.1 - Габаритные размеры турникетов ПР2у	12
Приложение 1.2 - Установочные размеры турникетов ПР2у	13
Приложение 2.1 - Схема электрическая принципиальная подогрева полноростовых турникетов ПР2у	14
Упаковочный лист	15
Сертификат соответствия	16-17

***Производитель**: ООО ПК «РостЕвроСтрой»*
***Адрес:** 344111, г. Ростов-на-Дону, пр. 40-летия Победы, д. 306а*
***Тел.:** 8(863) 206-16-86(**многоканальный**), 269-99-34, 269-99-35, 269-99-36, 269-99-37, 269-95-61*
Тел. технической поддержки:
механика: 8(863)-269-99-38
электроника и СКУД: 8(863)-269-99-39
***E-mail:** 2699935@rostovturniket.ru, dostup@aaanet.ru, 2699935@mail.ru*
***Сайт**: www.rostovturniket.ru, www.ростовтурникет.рф*