ONVIF

4 мегапиксельная антивандальная уличная IP камера

IP видеокамера купольная антивандальная с ИК подсветкой, четырехмегапиксельная, 2560x1440x25к/с, 1/3" CMOS сенсор с прогрессивным сканированием 0.1Люкс (день) / 0.01Люкс (ночь) / 0 Люкс (с ИК подсветкой), детектор движения, встроенная видеоаналитика (пересечение линии, вторжение, вторжение в зону, выход из зоны, детектор скорости, оставленные предметы, пропавшие предметы), BLC, HLC, DWDR/WDR до 120дБ, 3DNR, накопление заряда, H.265/H.264 (тройное кодирование), ROI, антитуман, FTP, e-mail, объектив 2.8мм, механический ИК фильтр, встроенный микрофон, microSD до 128Гб, DC 12V, PoE, герметичный разъем Ethernet, адаптивная ИК подсветка 10м, -30+50°C.



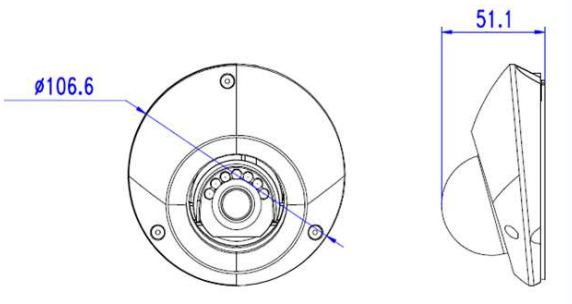

Параметры видео	
Сенсор	1/3 CMOS сенсор, 0.1 Люкс (день) / 0.01 Люкс (ночь) / 0 Люкс (с ИК подсветкой), механический ИК-фильтр, ИК подсветка до 10 м
Затвор	От 1/3 с до 1/10000 с
Объектив	f=2.8 мм, угол обзора по горизонтали 109˚, M12, F=2.0
Разрешение	2560x1440, 25 к/с
Скорость передачи данных	От 64 до 10240 кбит/с
Управление потоком	Переменный битрейт (VBR) или постоянный битрейт (CBR)
Кодирование	H.265/H.264
Видеопотоки	1. **H.265/H.264** 2560x1440, 2304x1728, 2048x1536, 1920x1080, 1280x960, 1280x720 (от 1 до 25 к/с) 2. **H.265/H.264** 704x576 (от 1 до 25 к/с), 352x288 (от 1 до 25 к/с) 3. **H.265/H.264** 352x288x30 (от 1 до 30 к/с)
Настройки	Яркость, Насыщенность, Цветность, Контрастность, Четкость, Затвор (авто и ручной), BLC, HLC, WDR, DWDR, Накопление заряда, Антитуман, ROI, DNR
Тревожные события	Детектор движения, саботаж, отключения сети, конфликт IP адресов, ошибка хранилища
Видеоаналитика	Пересечение линии, вторжение, вторжение в зону, выход из зоны, детектор скорости, оставленные предметы, пропавшие предметы
Аудио	
Микрофон	Встроенный микрофон
Сеть и интерфейсы	
Сетевой интерфейс	10Base-T/100Base-TX Ethernet порт
Сетевые протоколы	IPV4, ARP, TCP, UDP, ICMP, DHCP, NTP, DNS, DDNS, SMTP, FTP, HTTP, UPnP, NTP, RTSP, SNMP, Bonjour, Multicast, HTTPS
Выход BNC	Аналоговый видеовыход, под защитной крышкой
SD карта	Micro SD/SDHC/SDXC до 128Гб
Запись	SD, FTP, e-mail по событиям и расписанию
Соединение	DHCP, Статический адрес, облачный сервис **http://vms.tantos.pro**
Безопасность	Программный и аппаратный сторожевой таймер, многоуровневый доступ пользователей с защитой паролем и настройкой прав доступа
ONVIF	2.4
Пользователи	Не более 10 одновременных подключений
Эксплуатация	
Питание	9…12 В ±5%, PoE 802.3af
Потребляемая мощность	Не более 6 Вт
Габариты	51x107 мм
Рабочий диапазон температур	от -30 до +50°C
Относительная влажность	от 10 до 90% (без конденсата)
Системные требования	Microsoft Windows 7/Windows 8.1/Windows 10 Microsoft Internet Explorer 9.x или старше
Веб интерфейс	Русский и английский
Комплект поставки	- IP-камера с объективом и кнопкой RESET - Влагозащищенный разъем RJ-45, ключ, крепеж - Компакт-диск с документацией и программным обеспечением - Упаковочная тара
Примечание	Комплект поставки и любые технические характеристики могут быть изменены производителем в любое время без предварительного уведомления.