## 10. Свидетельство о приемке.

IP-видеокамера B2710-K12F исправна, работоспособна и признана годной к эксплуатации.

Серийный номер изделия: _____

Дата продажи: _____

штамп
продавца

**Внимание!** Исправление даты не допускается.

***Я, покупатель, проверил изделие на отсутствие механических, термических и прочих повреждений, а также комплектацию (изделие укомплектовано в полном объёме согласно данному паспорту). Оборудование получено мной в рабочем состоянии, претензий не имею.***

От продавца _____ От покупателя _____

подпись подпись

**При отсутствии подписи со стороны продавца гарантийные условия на данный товар не распространяются.**

ИЗГОТОВИТЕЛЬ:
ООО "НПП "Бевард"
Россия.

BEWARD
СИСТЕМЫ БЕЗОПАСНОСТИ

ООО "НПП "Бевард"

# ПАСПОРТ
# IP-видеокамера B2710-K12F



## 1. Технические характеристики.

***Общие:***

| | |
|---|---|
| Сенсор | 2 Мп, КМОП 1/2.8" SONY Exmor™, День/Ночь |
| Чувствительность | 0.01 лк (день) / 0.005 лк (ночь) / 0.001 лк (DSS @ 2 fps) |
| Объектив | Сменный, крепление CS |
| Управление диафрагмой | DC Drive |
| WDR | Цифровой, 3 предустановки |
| Шумоподавление | 2D/3DNR (регулировка уровня) |
| Скорость затвора | От 1/2 до 1/8000 сек. |
| Сигнал/Шум | Не менее 50 дБ |
| Дополнительно | АРД, электромеханический ИК-фильтр, прогрессивная развертка |

***Видео:***

| | |
|---|---|
| Формат сжатия | H.264 MP/BP, Motion JPEG |
| Видеопоток | Двойное кодирование |
| Разрешение | Основной поток: 1920x1080, 1280x720<br>Альтернативный поток: 960x528, 640x352, 480x256 |
| Скорость кадров | До 25 к/с для всех разрешений |
| Скорость передачи | От 32 кбит/с до 16 Мбит/с (режимы работы VBR/CBR) |
| Параметры изображения | Яркость, контрастность, оттенок, насыщенность, резкость, гамма-коррекция, видеомаска (до 4-х зон), переворот, отражение, АРУ, баланс белого |
| Титры | Название, подключения, скорость кадров, скорость передачи, неделя, дата, время |

***Аудио:***

| | |
|---|---|
| Аудиовыход | 1 канал, линейный |
| Аудиовход | 1 канал, линейный |
| Компрессия | G.711 a-law/u-law, G726 |
| Дополнительно | Дуплекс, симплекс, регулировка усиления, настройка частоты дискретизации |

***Сеть и интерфейсы:***

| | |
|---|---|
| Тревожные контакты | 1 вход, 1 выход |
| Сетевой интерфейс | 10Base-T/100Base-TX Ethernet порт |
| Сетевые протоколы | TCP/IP, UDP, DHCP, IPv4/v6, ARP, FTP, SMTP, DDNS, NTP, HTTP, HTTPS, RTSP, RTP, SSL, PPTP, PPPoE (PAP, CHAP), ONVIF 2.01 |
| Соединение | DHCP, статический адрес |
| Безопасность | Многоуровневый доступ с защитой паролем |
| Дополнительно | Поддержка карт MicroSDHC (до 32 Гб) |
| Стандарт медиаконвертера | IEEE 802.3/802.3u, IEEE 802.3x |
| Оптический интерфейс | Разъем Simplex SC |
| Тип кабеля | SMF 9/125 (одномодовый) |
| Расстояние | До 20 км (по одному волокну) |
| Длина волны | 1310Tx/1550Rx (тип A) |

***Эксплуатация:***

| | |
|---|---|
| Питание | 12 В 0.98 А (DC) |
| Потребляемая мощность | До 11.7 Вт (12 В) |
| Рабочая температура | От -40 до +50°C |
| t вкл/выкл нагревателя | 15 / 25°C |
| Класс защиты | IP66 |
| Размеры (шхвхг) | 147x140x470 мм (без кронштейна, с козырьком) |
| Управление | Веб-интерфейс, профессиональное бесплатное ПО (в комплекте) |
| Системные требования | 2.8 ГГц, Intel или AMD, видеокарта 256 Мб ОЗУ, 1 Гб ОЗУ, сетевая карта, Microsoft Internet Explorer 9.0 или выше в среде Microsoft Windows 8/7/Vista |

## 2. Комплект поставки.

| | | |
|---|---|---|
| 2.1 | IP-камера (установлена в термокожух) | 1 шт. |
| 2.2 | Терминальный разъем | 1 шт. |
| 2.3 | Компакт-диск (с документацией и ПО) | 1 шт. |
| 2.4 | Солнцезащитный козырек | 1 шт. |
| 2.5 | Упаковочная тара | 1 шт. |

## 3. Назначение.

В варианте исполнения B2710-K12F камера устанавливается в термокожух с дополнительным медиаконвертером для оптических сетей. Термокожух обеспечивает работу IP-камер на улице, защищая от температурных колебаний (от -40 до +50°C), атмосферных осадков и механических воздействий.

## 4. Устройство и принцип работы.

Герметичное исполнение, встроенный датчик температуры, а также обогреватель обеспечивают стабильный микроклимат внутри термокожуха. Кожух окрашен коррозионно-стойкими порошковыми красками, а для защиты от засветки и нагрева устанавливается солнцезащитный козырек.

2 Мп IP-камера B2710 используется в профессиональных системах видеонаблюдения, где необходимо безупречное качество изображения при плохих условиях освещения. Высокую чувствительность, детализацию и правильную цветопередачу обеспечивает матрица SONY Exmor™.

## 5. Установка и подключение.

**ВНИМАНИЕ!** Перед включением оборудования внимательно ознакомьтесь с руководством по подключению и эксплуатации. Помните, что неправильная установка и настройка оборудования может привести к нарушениям работоспособности и выходу из строя!

**СХЕМА КОММУТАЦИИ (ИНТЕРФЕЙСЫ IP-КАМЕРЫ)**

| | |
|---|---|
| ALARM / RS485 | Вход / Выход тревоги и разъем для подключения устройств по RS485 |
| AUDIO IN/OUT | Предназначен для подключения активных микрофона и динамика |
| DC 12V | Предназначен для подключения питающего напряжения к камере |
| ETHERNET | Разъем подключения к сети LAN с помощью штекера RJ-45 |
| MICRO SD | Слот для установки карты памяти формата MicroSD/SDHC |
| IRIS | Разъем для подключения коннектора объектива с АРД |

## 6. Габаритный чертеж.

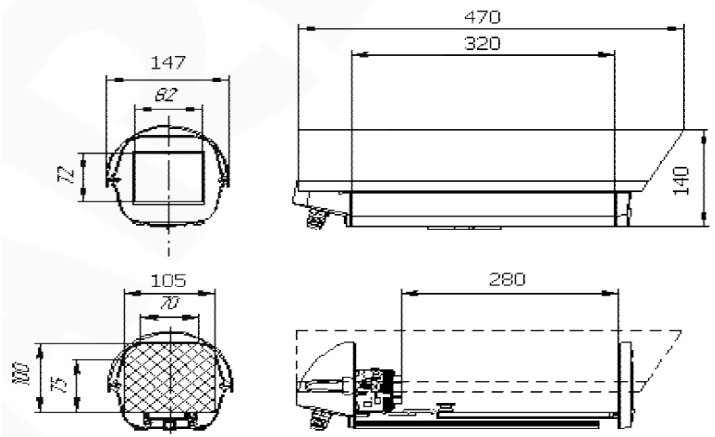


## 7. Сертификация.

Сертификат № ТС RU C-RU.AB29.B.02240, серия RU № 0238552.

## 8. Утилизация.

Изделие утилизировать как бытовую технику согласно правилам, установленным органами самоуправления региона, в котором происходит утилизация.

## 9. Гарантийные обязательства.

Гарантийные обязательства представлены на сайте по ссылке:
http://www.beward.ru/contact/service/