HD NETWORK CAMERA

1.3M Pixel Bullet Camera

- КМОП-матрица Sony Exmor 1/3” 1,3 мегапикселя
- Двухпотоковая видеотрансляция (H.264 + MJPEG)
- Видеонаблюдение в условиях низкой и нулевой освещенности с ИК-подсветкой (24 ИК-диода)
- Широкий динамический диапазон (WDR), шумоподавление (3D DNR)
- Режим «день/ночь» с механическим ИК-фильтром (TDN)



Руководство по быстрой установке

HD | H.264 | POE | 2D/3D DNR | D&N

Содержание

1. ОПИСАНИЕ 3

2. ОБЗОР 4

2.1 РАЗМЕРЫ КАМЕРЫ 4
2.2 ОСНОВНЫЕ ХАРАКТЕРИСТИКИ 4
2.3 СИСТЕМНЫЕ ТРЕБОВАНИЯ 5

3. УСТАНОВКА 6

3.1 ПОДКЛЮЧЕНИЕ 6
3.2 ПОДКЛЮЧЕНИЕ К СЕТИ 7
3.3 НАЗНАЧЕНИЕ IP-АДРЕСА С ПОМОЩЬЮ IP FINDER 14

4. ЭКСПЛУАТАЦИЯ 15

4.1 СТРАНИЦА «LIVE VIEW» 16
4.2 НАСТРОЙКА СЕТИ 17

5. ТЕХНИЧЕСКИЕ ХАРАКТЕРИСТИКИ 18

1. ОПИСАНИЕ

Сетевая камера предназначенная для передачи видео высокого разрешения по локальным сетям в режиме реального времени, независимо от расстояния и места.

· ПРЕДОСТЕРЕЖЕНИЕ

1. Для получения изображения наилучшего качества и стабильной работы камеры, рекомендуется стабилизированный источник питания постоянного тока 12 В 1А. Нестабилизированное электропитание может повредить камеру. В случае использования нестабилизированного источника питания, гарантия на изделие аннулируется.
2. Рекомендуется использовать камеру с сетевым видеорегистратором.
3. Не пытайтесь разбирать камеру, чтобы получить доступ к внутренним компонентам. Обратитесь для обслуживания к вашему дилеру.
4. Не удаляйте наклейку с серийным номером во избежание утраты возможности гарантийного обслуживания.
5. Не подвергайте камеру воздействию дождя или других типов жидкостей.
6. Во избежание повреждений, не роняйте камеру с большой высоты.

· КОМПЛЕКТ ПОСТАВКИ

1	Цилиндрическая камера	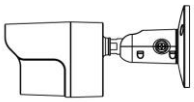	1
2	Руководство по быстрой установке		1
3	Торцевой гаечный ключ		1
4	Винты		3+3
5	Компакт-диск (руководство и программное обеспечение)		1

2. ОБЗОР

Данное устройство - камера высокой четкости с разрешением 720p и частотой кадров 60 кадров/сек со встроенным сетевым средством просмотра с возможностью доступа несколькими браузерами.
Эта камера имеет одновременную поддержку двух форматов сжатия и двухпотоковой видеотрансляции.
Форматы H.264 and MJPEG – два стандартных формата сжатия.
Разным потокам можно задать различные разрешения, битрейт и частоты кадров

2.1 РАЗМЕРЫ КАМЕРЫ

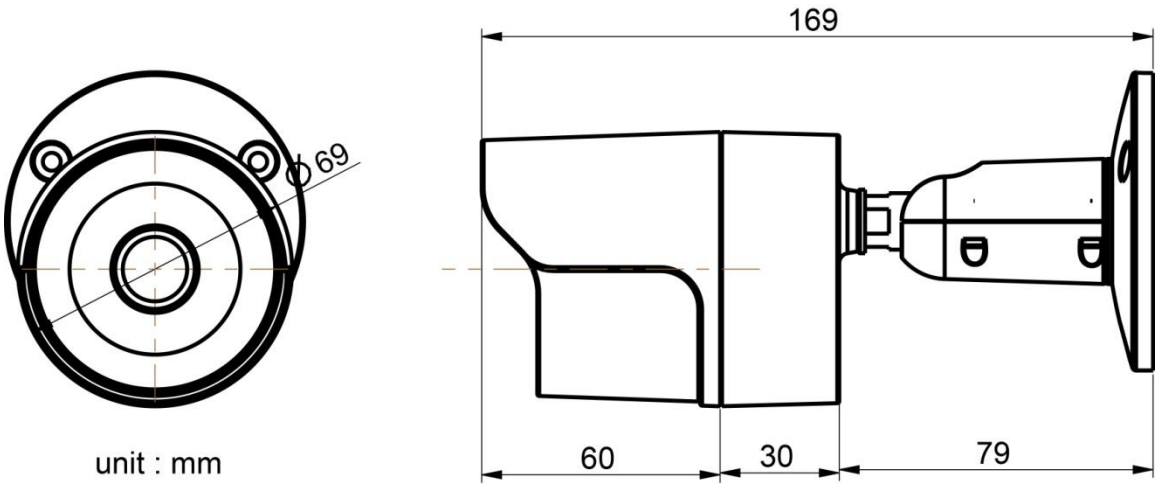

2.2 ОСНОВНЫЕ ХАРАКТЕРИСТИКИ

• КМОП-матрица Sony Exmor™ 1/3 дюйма 1,3 мегапикселя
• Широкий динамический диапазон (WDR)
• 2D/3D шумоподавление
• Форматы сжатия H.264 и MJPEG
• Разрешение до 1280x720@60fps
• Двухпотоковая видеотрансляция с разрешением 1280x720, частотой кадров 30 кадров/сек в режиме True WDR
• Поддержка протоколов TCP/IP, UDP, HTTP, RTP, RTSP, IPv4/v6, DNS-клиента, DHCP-клиента
• Встроенная поддержка браузера IE (Active X)
• Соответствует стандарту ONVIF Profile S
• Поддержка ONVIF-совместимых сторонних ПО для управления или видеозаписи по компьютерной сети (NVR)

2.3 СИСТЕМНЫЕ ТРЕБОВАНИЯ

1. Опперационная система
   • Windows 7, 8 (32/64-разр.) версий «Максимальная», «Профессиональная»
2. Процессор
   • Intel Core 2 Duo 2,4 ГГц или выше (для использования разрешения 1280*720 30 кадров/сек)
   • Intel Core i7 2,8 ГГц или выше (для использования 1280*720 60 кадров/сек)
3. Память
   • 2 ГБ или более
4. Разрешение
   • 1280×1024 пикселя или выше (32-битный цвет)
5. Браузер
   • Microsoft Internet Explorer версии выше 9,0

3. УСТАНОВКА

3.1 ПОДКЛЮЧЕНИЕ

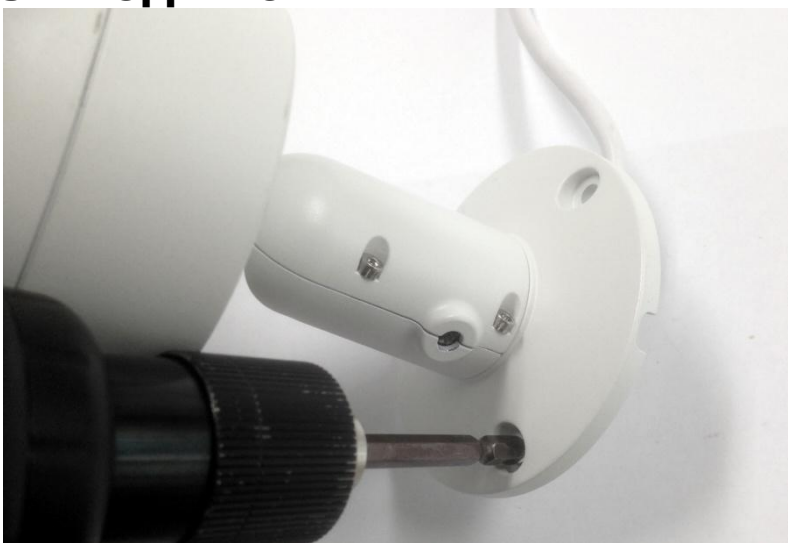

1. Закрепите кронштейн камеры с помощью винтов или анкеров.
2. Отрегулируйте положение камеры и кронштейн для получения желаемого обзора.

· РЕГУЛИРОВКА КРОНШТЕЙНА КАМЕРЫ



Чтобы отрегулировать ось камеры, ослабьте винт с крестообразным шлицем.

3.2 ПОДКЛЮЧЕНИЕ К СЕТИ

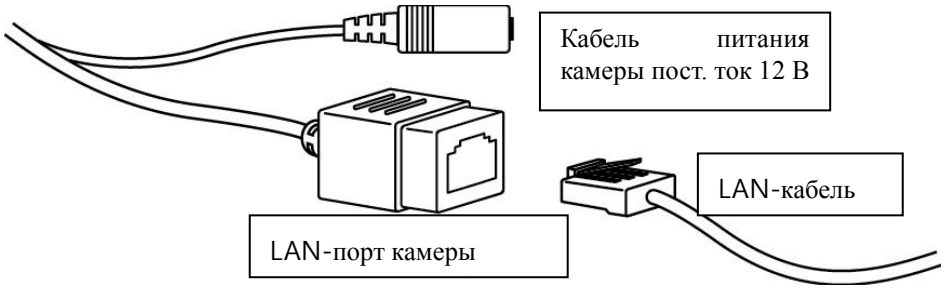

Существует два варианта подключения к сети.

1. Через разъем PoE

Данная камера PoE-совместима, обеспечивая электропитание и передачу данных по одному кабелю LAN.

Информацию о подключении к камеры к порту PoE через LAN-кабель см. в рисунке ниже.

Для подключения видеорегистратора используйте прилагаемый PoE-адаптер переменного тока 48В 1,4 А (макс).

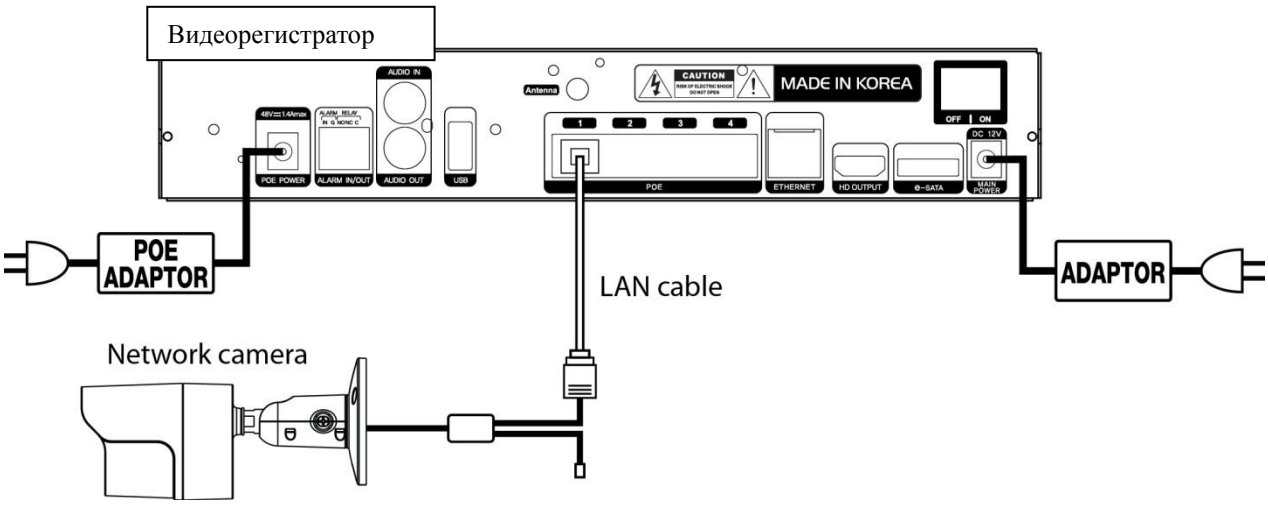

2. Через разъем, отличный от разъема PoE

Если PoE-порт не используется, для подключения камеры используйте адаптер питания.

Для использования с каждой камерой рекомендуется использовать адаптер питания переменного тока 12В 1 А.

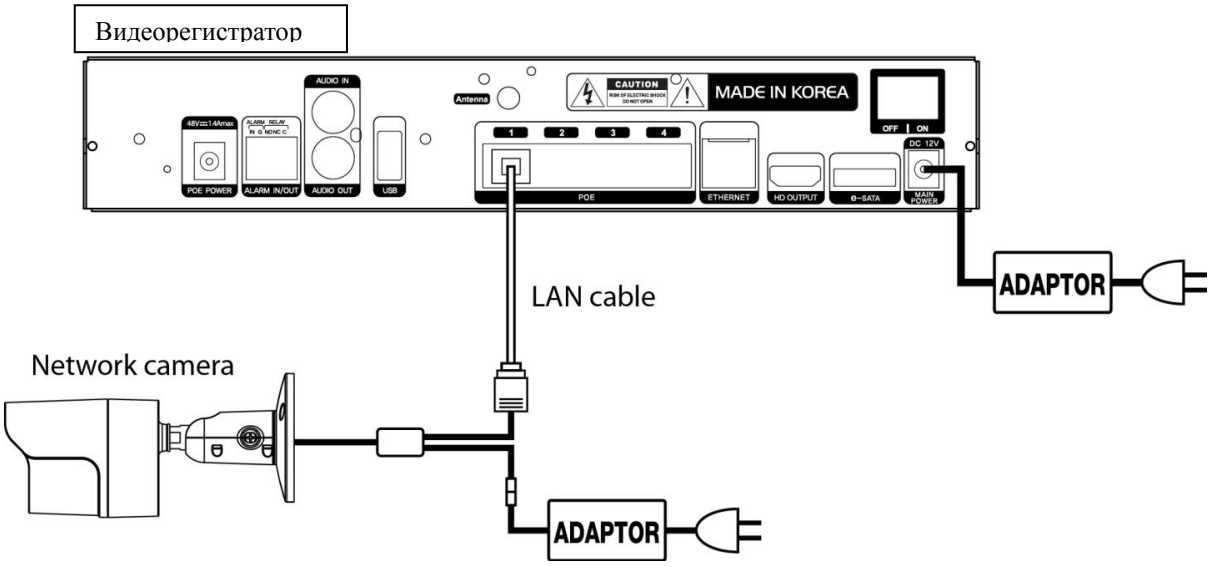

· ПРЯМОЕ ПОДКЛЮЧЕНИЕ ЧЕРЕЗ ЛОКАЛЬНЫЙ ПК

IP-адресом камеры по умолчанию установлен статический IP-адрес 192.168.0.10.

Если пользователь желает сменить IP-адрес, следует воспользоваться программой ‘IP Finder’.

(См. ниже раздел 3.3 «НАЗНАЧЕИЕ IP-АДРЕСА С ПОМОЩЬЮ ПРОГРАММЫ IP „FINDER‟».)

1. Нажмите кнопку «Пуск» и откройте «Панель управления».



2. Нажмите кнопку "Сеть и Интернет" на панели управления.

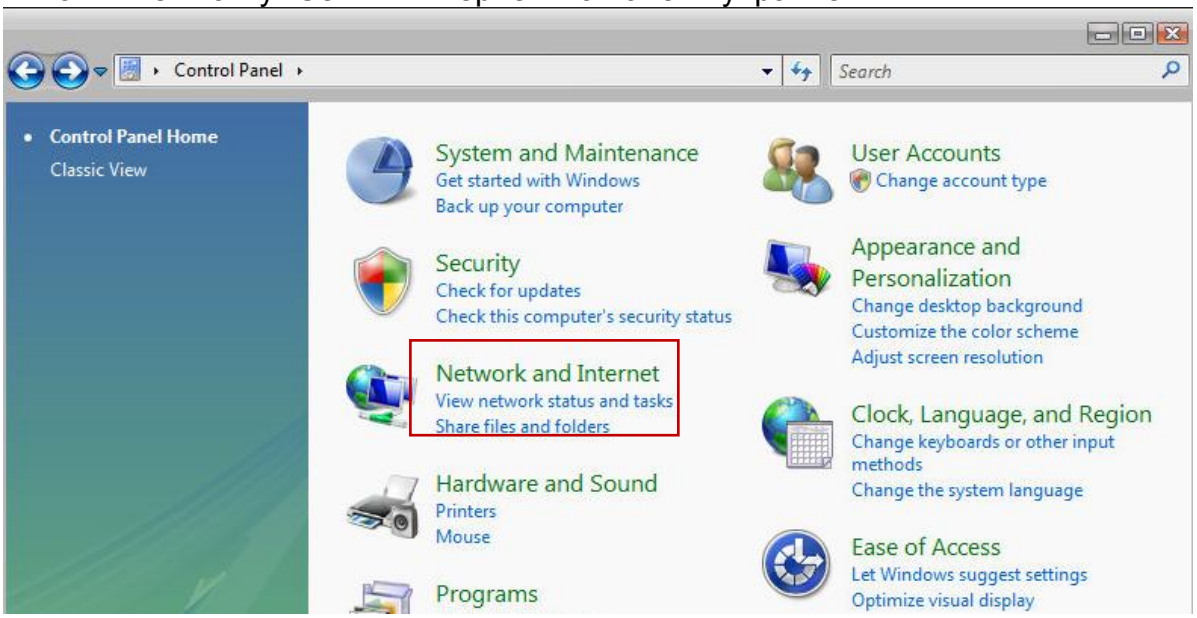

3. Нажмите на кнопку "Изменить настройки адаптера".

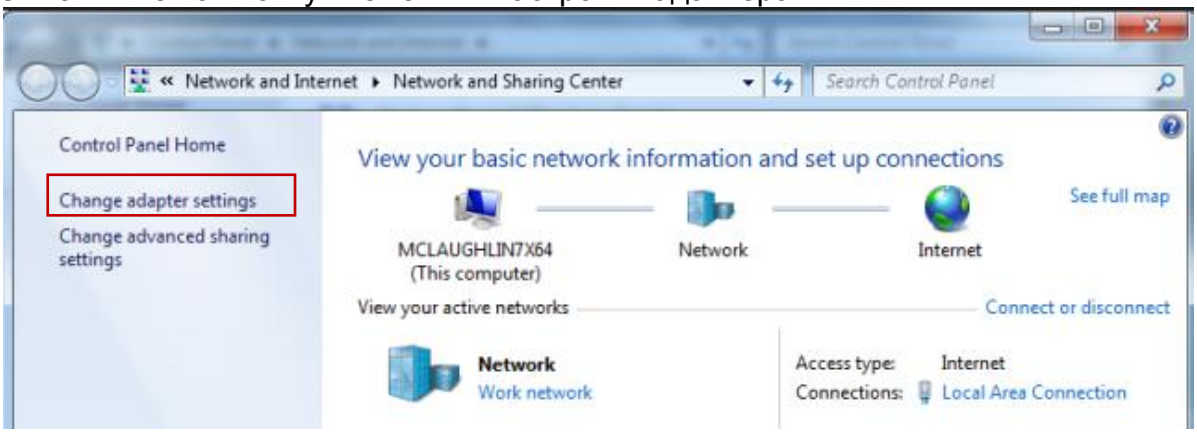

4. Click ‘Local Area Connection’.

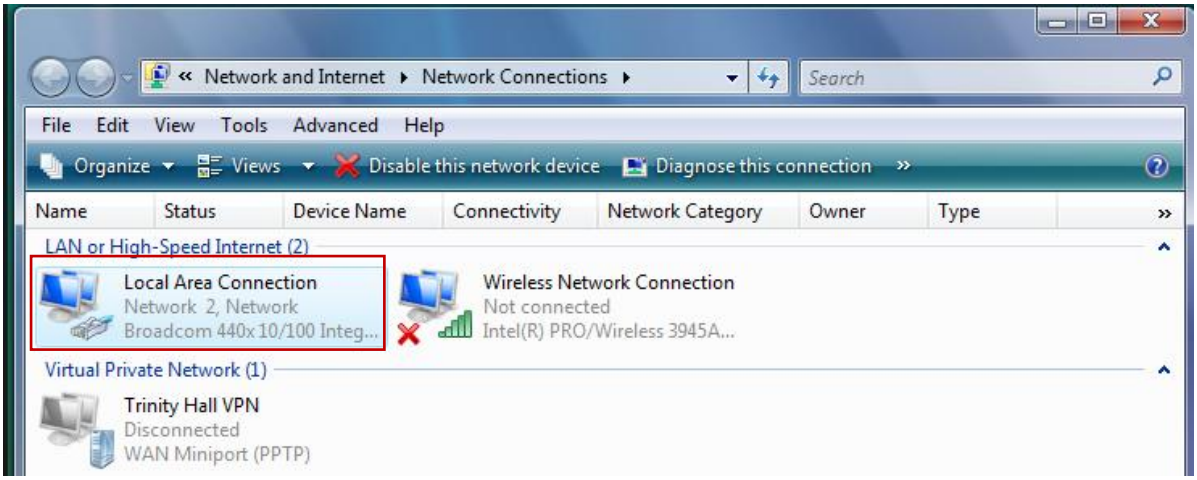

5. Выберите "Версия протокола Интернет 4 (TCP / IPv4)» и нажмите кнопку «Свойства».

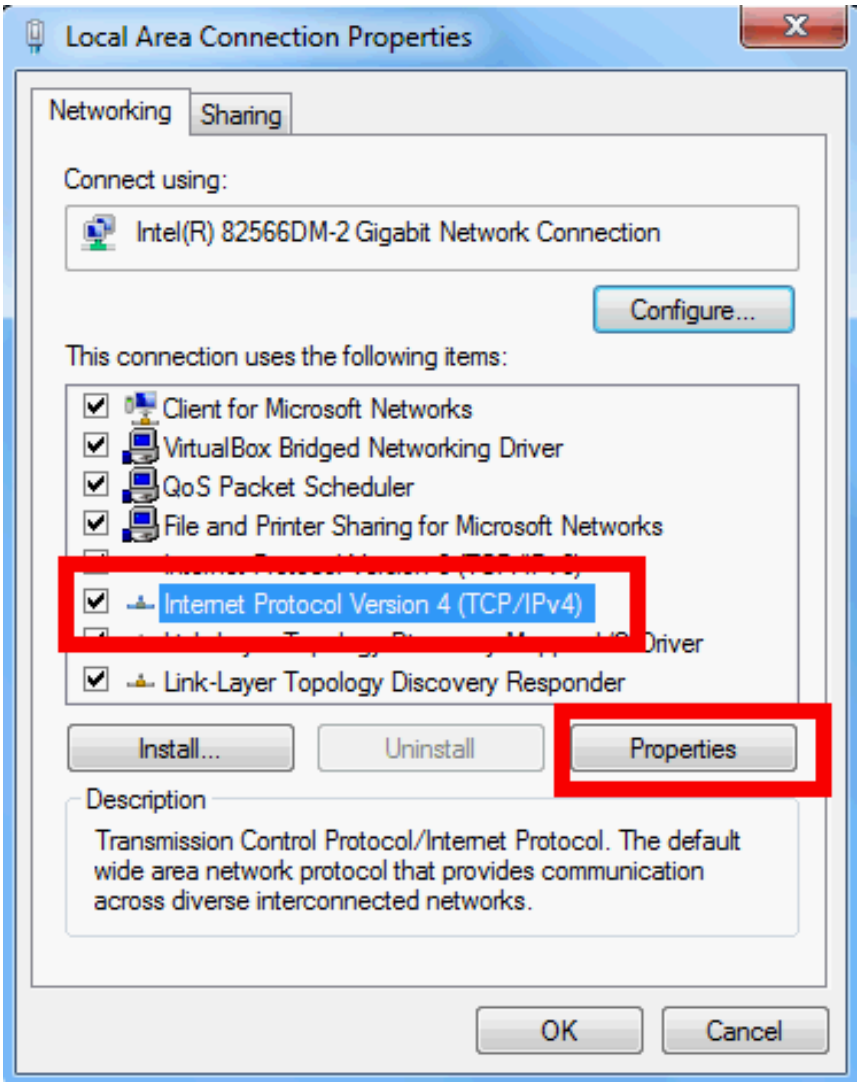

6. Выберите нужный вариант из опций "Получить IP-адрес автоматически (DHCP)» и "Использовать следующий IP-адрес (статический) '

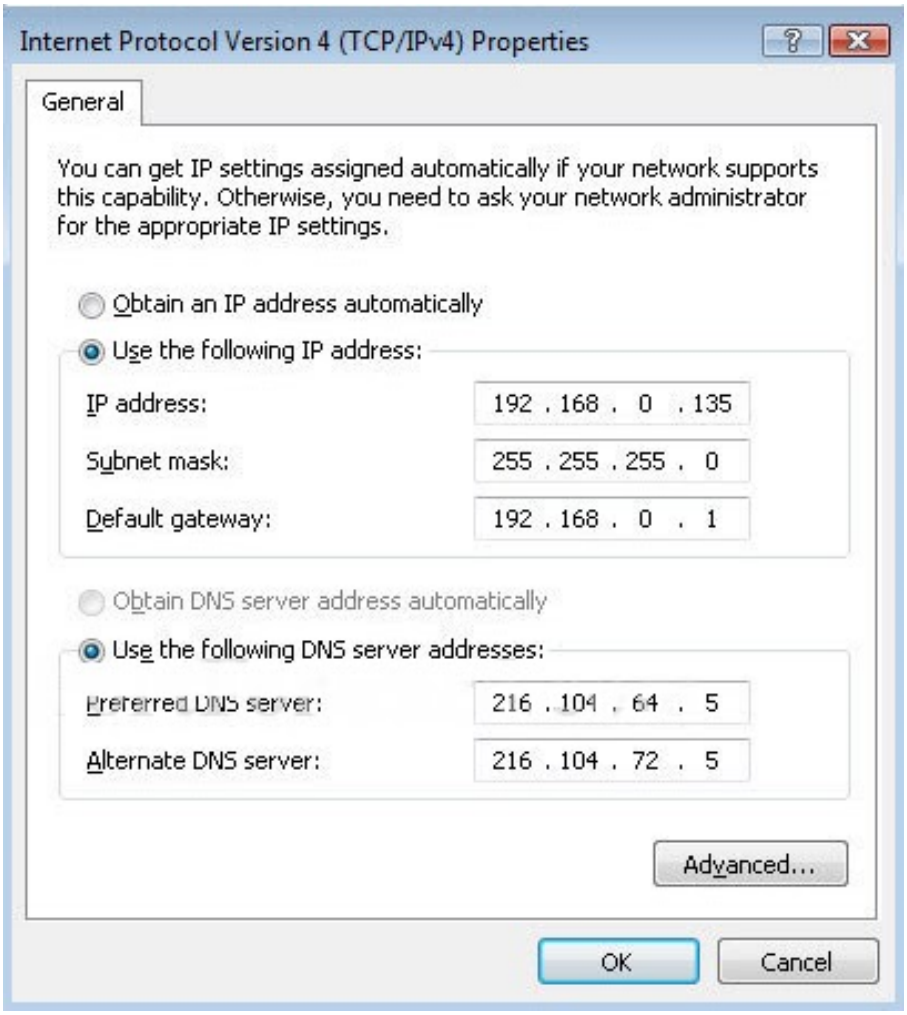

7. Подберите соответствующим образом сетевое окружение, чтобы иметь возможность поиска IP-адреса камеры при помощи программы «IP Finder» и доступа к устройству просмотра веб-страниц.
• IP-адрес сетевой камеры по умолчанию: 192.168.0.10
• IP-адрес ПК: 192.168.0.X
• Маска подсети: 255.255.255.0
• Шлюз по умолчанию: 192.168.0.1

ПРИМЕЧАНИЕ:

Избегайте совпадения всех классов IP-адресов с IP-адресом шлюза по умолчанию. Если, к примеру, IP-адрес сетевой камеры 192.168.0.10, IP-адрес ПК должен быть 192.168.0.11, а IP-адрес шлюза по умолчанию должен быть 192.168.0.1.
Если Вы выбрали опцию «Получить IP-адрес автоматически (DHCP)», IP-адрес сетевой камеры также следует сменить в режиме DHCP при помощи программы «IP Finder».

· ПОДКЛЮЧЕНИЕ ЧЕРЕЗ МАРШРУТИЗАТОР

1. Ручная настройка статического IP-адреса
Когда сеть сконфигурирована так, как показано на рисунке, следует согласовать IP-адреса всех сетевых устройств, например, маршрутизатора, сетевого видеорегистратора, сетевой камеры и ПК со шлюзами по умолчанию, чтобы они находились в одном сетевом окружении.

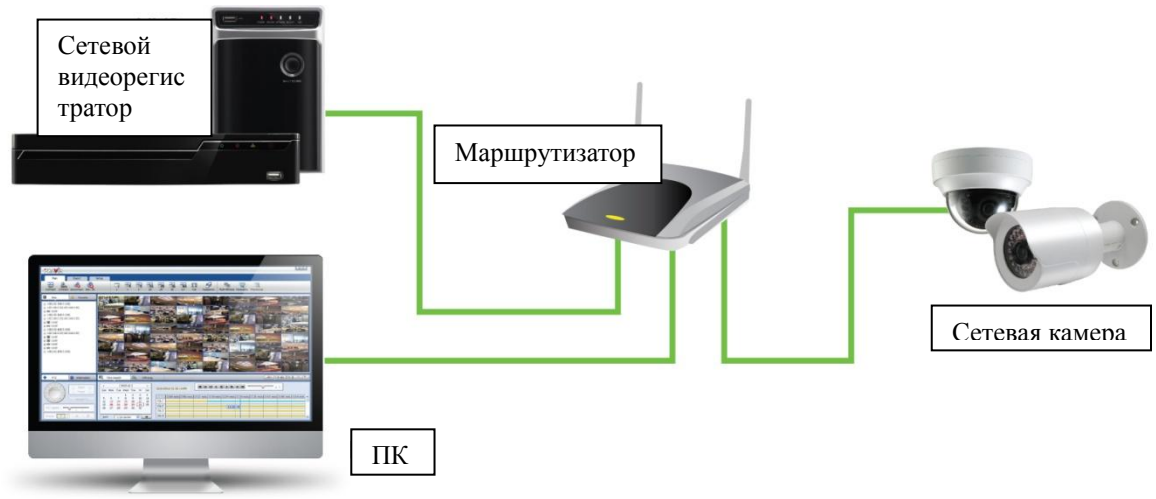

2. Автоматическая настройка в режиме DHCP
Если Вы настраиваете маршрутизатор на использование протокола DHCP, IP-адрес будет назначен автоматически всем сетевым устройствам через маршрутизатор.

Для получения доступа к маршрутизатору см. процедуру ниже:
1. Откройте «Выполнить…» и введите ‘cmd’

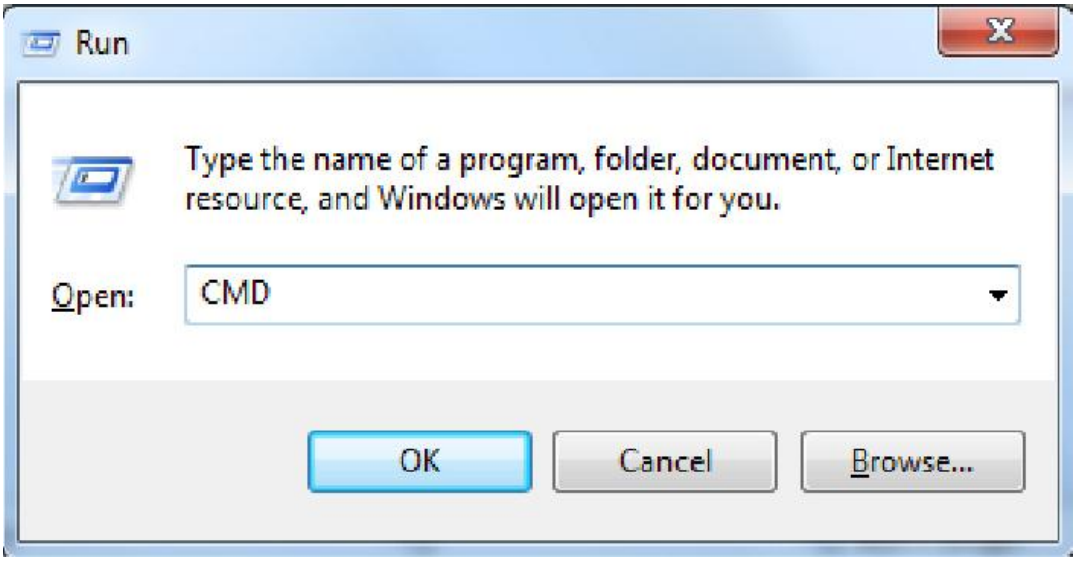

2. Введите ‘ipconfig’.

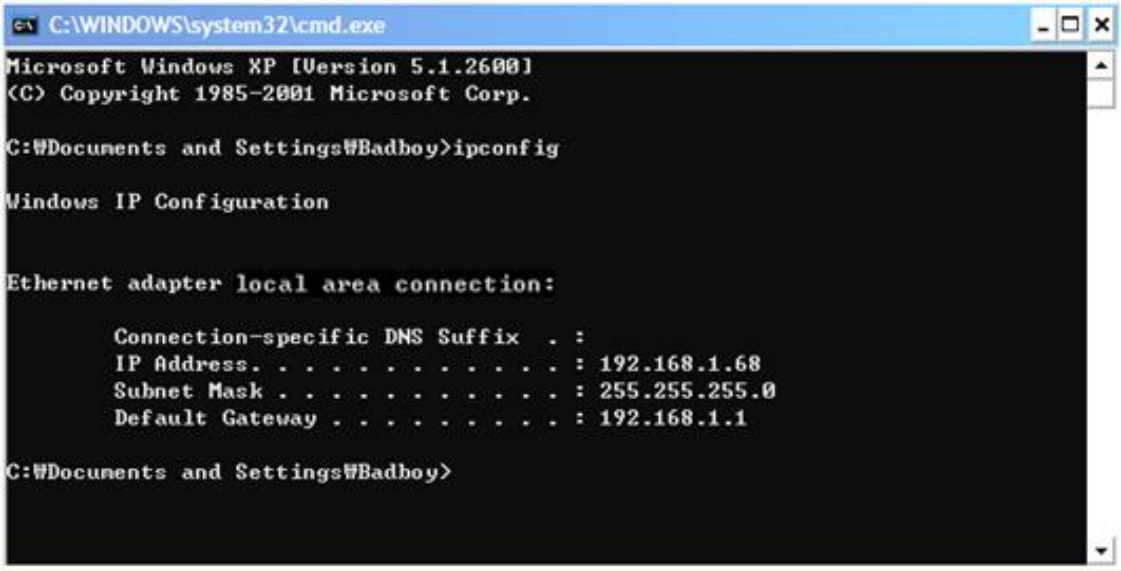

3.3 НАЗНАЧЕНИЕ IP-АДРЕСА С ПОМОЩЬЮ ПРОГРАММЫ «IP FINDER»

Программа «IP Finder» производит поиск всех доступных сетевых устройств в вашей локальной сети.

1. Подготовьте компакт-диск с программой.
2. Установите «IP Finder», чтобы найти камеру в локальной сети. Программу «IP Finder» можно найти на прилагаемом компакт-диске. Запустите «IP Finder» и установите программу на компьютер.
3. По завершении установки, запустите «IP Finder».
4. Чтобы найти камеру, нажмите ‘Начать поиск’[①].
5. Появится Ваша камера.
6. Чтобы получить доступ к камере напрямую через обозреватель Internet Explorer, выберите (установите флажок) требуемое устройство, и по двойному щелчку перейдите на страницу просмотра веб-страниц [②].
7. Для конфигурирования IP камеры, нажмите кнопку "IP Config", после чего появится всплывающее окно [③].
8. Выберите протокол DHCP или статический IP-адрес [④].

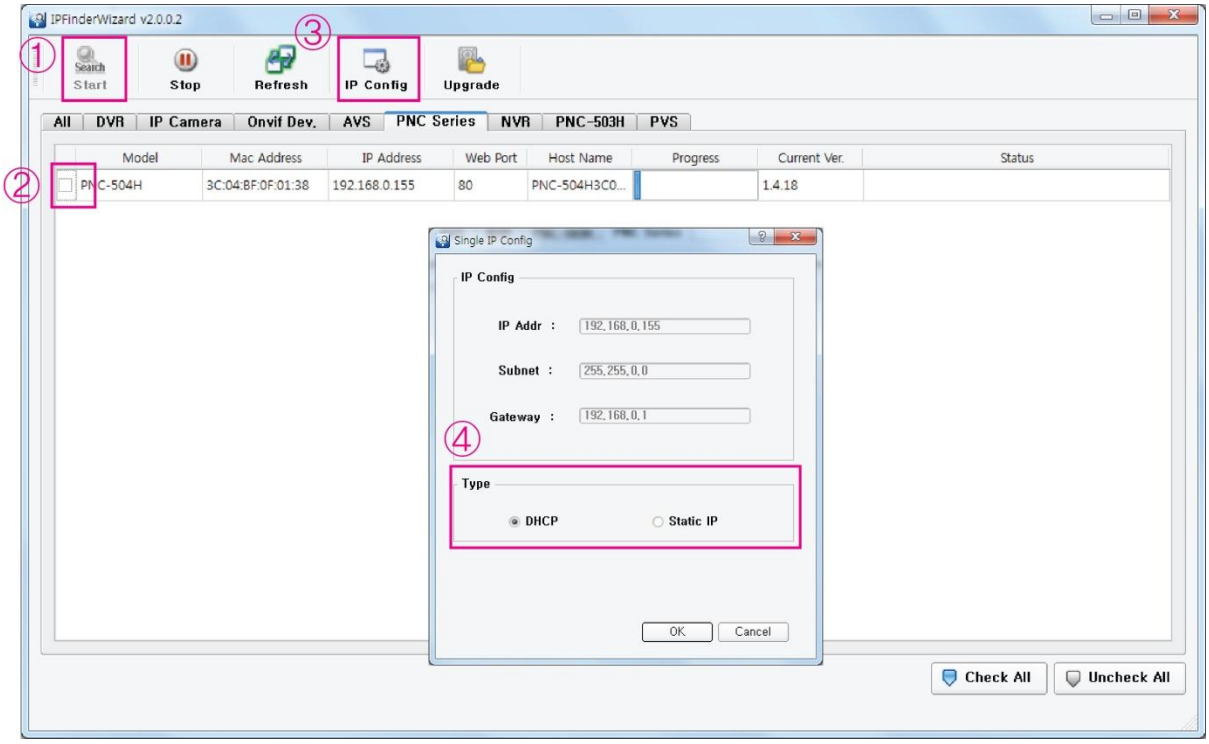

4. ЭКСПЛУАТАЦИЯ

Сетевая камера может использоваться под операционной системой Windows и с браузерами. Рекомендуемые браузеры - Internet Explorer под ОС Windows.

1. Запустите браузер (Internet Explorer).
2. Введите IP-адрес или имя хоста сетевой камеры в поле «Местоположение / Адрес» браузера.
3. Отобразится стартовая страница. Для входа на веб-страницу Нажмите «Live View» или «Настройка».



Получив доступ к странице авторизации средства просмотра веб-страниц, введите:
-Имя пользователя : admin
-Пароль : admin
IP-адрес по умолчанию: 192.168.0.10

4.1 СТРАНИЦА ПРОСМОТРА «LIVE VIEW»

После успешного входа в систему, браузер отобразит страницу сетевой камеры «Live View».

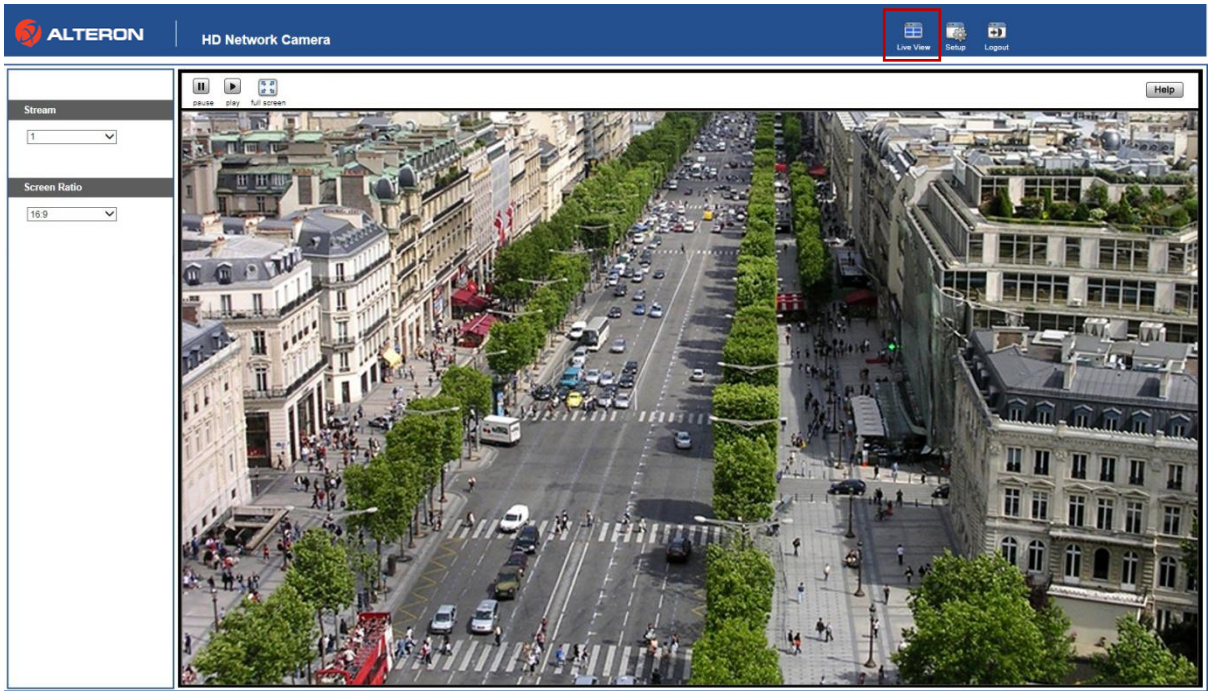

■ Экран: выберите нужный поток - 1, 2 или 3, который будет немедленно выведен на экран.

■Формат экрана: Выберите желаемое соотношение: 16:9 или 4:3.

· ПАНЕЛЬ МЕНЮ

pause	Пауза и стоп-кадр изображения, выводимого на экран
play	Возобновление воспроизведения выводимого на экран видеопотока
full screen	**Полноэкранный режим**: Чтобы вернуться к нормальному размеру экрана, щелкните правой кнопкой мыши.

4.2 НАСТРОЙКА СЕТИ

1. Нажмите «Настройка» в правом верхнем углу страницы.
2. Для конфигурации IP-адреса, нажмите «Сеть» в меню быстрой настройки, расположенном в левой части страницы.

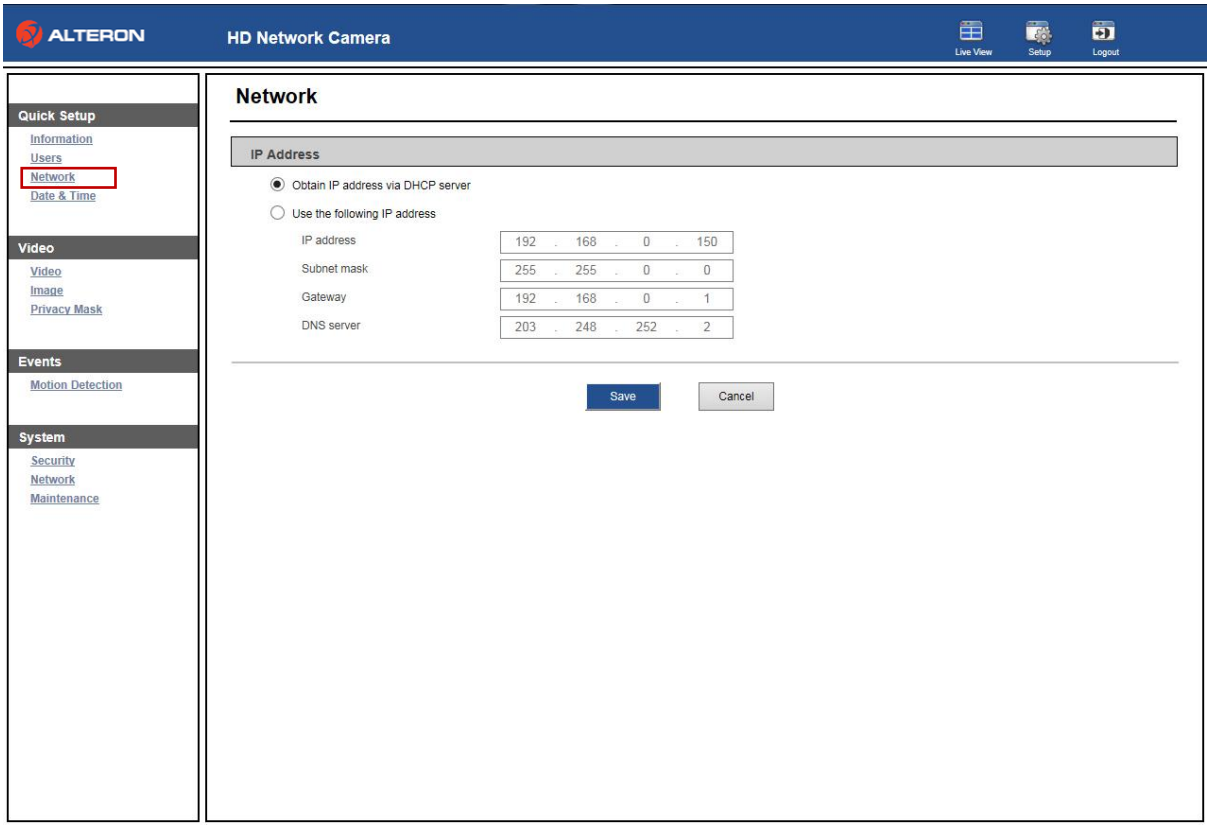

- **Получить IP-адрес через DHCP-сервер:** Если выбрана данная опция, IP-адрес будет присвоен камере автоматически.

  Если Ваша сеть не поддерживает протокол DHCP, будут автоматически присвоены IP-адрес и маска подсети по умолчанию.

- **Использовать следующий IP-адрес:** Данная опция назначит камере статический (фиксированный) IP-адрес. Статический IP-адрес предотвратит изменение сетью IP-адреса камеры, тем самым облегчив доступ к ней, особенно в случаях, когда камера находится в большой сети, и к ней имеют доступ несколько пользователей.

ПРИМЕЧАНИЕ: ПОЛУЧЕНИЕ ДОПОЛНИТЕЛЬНОЙ ИНФОРМАЦИИ
Дополнительную информацию можно найти в Руководстве пользователя сетевой камеры, находящемся на компакт-диске, входящем в комплект поставки.

5. ТЕХНИЧЕСКИЕ ХАРАКТЕРИСТИКИ

ИЗОБРАЖЕНИЕ	
Матрица	КМОП-матрица Sony Exmor 1/3” 1,3 мегапикселя
Минимальная освещенность	Цветной режим: 0,5 лк (при включенном DSS: 0,002 лк) Ч/Б режим: 0,1 лк (при включенном DSS: 0,001 лк)
Режим сканирования	Прогрессивное сканирование
Соотношение сигнал/шум	> 50 дБ (AGC выкл.)
КАМЕРА	
ИК-подсветка	24 ИК-диода
Режим «день/ночь»	Автоматический, «День», «Ночь»
Шумоподавление	3D-DNR
Электронный затвор	Авто / Ручное (1/30(1/25) ~ 1/60000)
Баланс белого	Авто / Нажатием кнопки/ Ручной / Помещение / Улица
WDR и BLC	Вкл./Выкл.
Эффект изображения	Зеркалирование
Приватные зоны	Выбор до 24 зон
Видео распознавание движения	Выбор до 3 зон
Удаление дымки	Вкл./выкл.
СЕТЬ	
Компрессия видео	H.264, MJPEG
Разрешение	Макс. 1280×720 (HD)
Максимальный фреймрейт	До 30 fps при 1280×720
Трансляция видеопотоков	Одновременная трансляция в форматах H.264 и MJPEG Независимое управление частотой кадров и битрейтом
Компрессия аудио	G.711 / G.726
Сброс настроек	Перезапуск, сброс, возврат к заводским настройкам
Автовосстановление	Резервное копирование, восстановление
Удаленное обновление	Через веб-браузер
Протоколы	TCP/IP, UDP, IPv4/v6, HTTP, HTTPS, FTP, UPnP, RTP, RTSP, DHCP
Клиентское ПО	Встроенное средство просмотра веб-страниц, ONVIF совместим со сторонними ПО для управления видео
Ethernet	RJ-45(10/100Base-T)
УСЛОВИЯ ЭКСПЛУАТАЦИИ	
Влажность воздуха	0~90% (без конденсации)
Рабочая температура	-40℃ (с включённым обогревателем) ~ +50℃

Питание	DC12V , PoE(совместимо с IEEE802.3af, класс 3)
Блок питания	12В постоянного тока ±10%, 700mA
Габариты и вес	155(Ш) мм × 75 (Г) мм × 70 (В) мм, прибл. 420 г

※Технические характеристики могут изменяться без предварительного уведомления

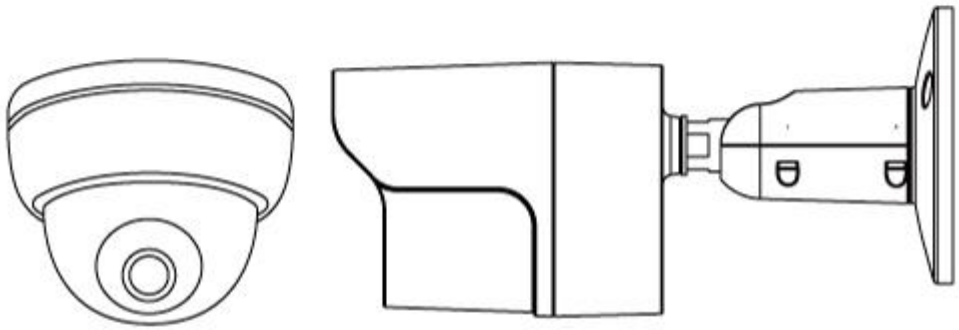

HD Network Camera