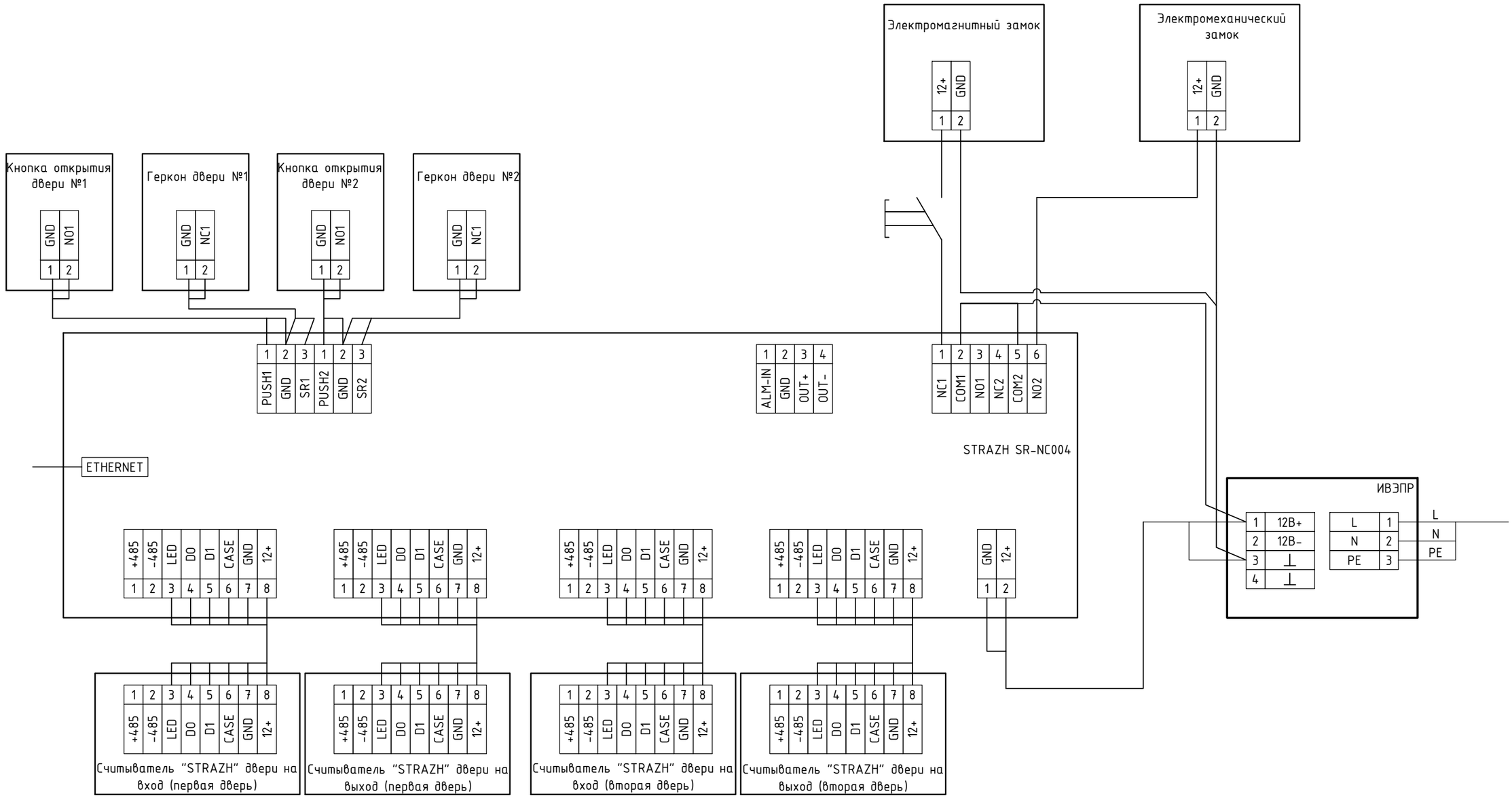

Примечания:

– В двухстороннем режиме к контроллеру подключаются: 4 считывателя, 2 замка (выходы 1 и 2), 2 датчика положения двери (входы 1 и 2)

– В одностороннем режиме к контроллеру подключаются: 4 считывателя, 4 замка, 4 датчика положения двери, 4 кнопки выхода.

Согласовано

Н.контр.

Взам. инв.№

Подпись и дата

Инв.№ подл.

Изм.	Кол.уч.	Лист	№док.	Подп.	Дата	Общая схема подключений контроллера SR-NC004 в режиме работы с двумя дверьми			
Разраб.							Стадия	Лист	Листов
Проверил									
Н.контр.									