BEWARD
IP ВИДЕОНАБЛЮДЕНИЕ



SV2015M

www.beward.ru

2 MEGA PIXEL

AUTO FOCUS



- Высокочувствительный 2 Мп сенсор Sony Exmor R
- Встроенная видеоаналитика (по лицензии)
- Автоматическая подстройка фокусировки ABF
- Аппаратный WDR до 140 dB
- Режим высокоскоростной съемки 60 к/с
- Кодирование: H.265/H.264/MJPEG
- Поддержка SIP протокола
- Функция «стабилизация изображения»
- Широкий выбор объективов
- Широкий выбор уличных опций
- Режим Smart Stream
- Поддержка карт microSDXC (до 128 ГБ)

Высокая чувствительность

IP-камера оснащена сверхчувствительным сенсором Sony Starvis, который обеспечивает изображение с минимальным уровнем шумов в сумеречное и ночное время. Это значительно повышает уровень детализации объектов и позволяет применять такие IP-камеры там, где другие более ранние модели не справлялись из-за низкой чувствительности или недостаточной детализации изображения.



BEWARD STARVIS



Обычная камера

Автоподстройка фокусировки

Благодаря функции ABF любой объектив с типом крепления CS, установленный на видеокамеру, превращается в объектив с автофокусом. Управляя моторизованным приводом посредством программного обеспечения либо через веб-браузер можно удаленно менять положение матрицы, подстраивая таким образом фокусировку изображения максимально точно.

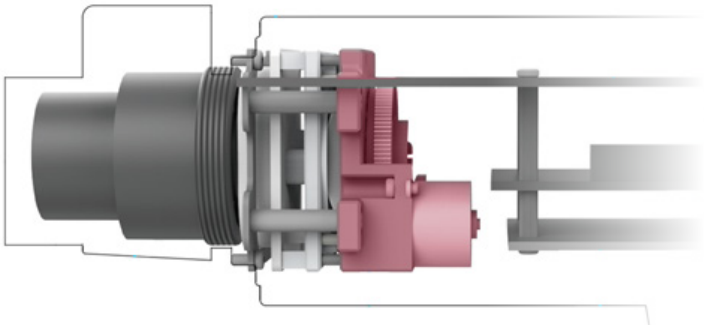

Режим высокоскоростной съемки

Для того, чтобы не потерять важную информацию при наблюдении динамичных сцен, SV2015M поддерживает режим высокоскоростной съемки до 60 кадр/с. Это позволяет ей формировать отчетливое видеоизображение и не потерять важную информацию о событии при любом движении в кадре, что делает систему видеонаблюдения в целом более эффективной.



BEWARD 60 кадр/с



Обычная камера

SV2015M

BEWARD
IP ВИДЕОНАБЛЮДЕНИЕ

Аппаратный WDR до 140 дБ

Благодаря этой технологии удается получить высококачественное изображение в сложных условиях: при установке напротив окна либо дверного проема в помещении, против солнца, в зоне видимости ярких источников света (ламп освещения, автомобильных фар), а также при наличии затемненных участков в зоне наблюдения (тень здания, ограждения и т.д.).



Встроенная видеоаналитика

В IP-камерах серии SV встроена возможность видеоанализа, например: подсчет посетителей, детектор праздношатания, пересечение линии и т.д. Он расширяет их возможности 8-ю режимами детекции, включающими всесторонние функции видеонаблюдения и быструю реакцию камеры на разные наблюдаемые сцены.
Доступно после приобретения лицензии.



Общие характеристики	
Сенсор	2 Мп, КМОП 1/2.8" SONY Exmor R
Чувствительность	0.002 лк (день) / 0.001 лк (ночь)
Объектив	Сменный C/CS
Фокусировка	Автоматическая подстройка фокусировки (ABF)
Управление диафрагмой	АРД DC-Drive
Увеличение	Цифровое, через веб-интерфейс
WDR	Аппаратный 2-кратный (до 140 дБ)
Шумоподавление	2D/3DNR
Скорость затвора	От 1/5 до 1/100000 сек. (авто, вручную)
Дополнительно	Электромеханический ИК-фильтр, прогрессивное сканирование
Видео	
Формат сжатия	H.265 Smart/H.265/H.264 Smart/H.264/MJPEG
Видеопоток	Одновременное кодирование до трех потоков
Разрешение	1920x1080, 1280x960, 1280x720, 704x576, 640x480,
	640x360, 352x288, 320x240, 320x192
Скорость кадров	До 50 (60) к/с (без WDR), до 25 (30) к/с (WDR вкл)
Скорость передачи	От 16 кбит/с до 16 Мбит/с (режимы работы VBR / CBR)
Параметры изображения	Яркость, контрастность, резкость, насыщенность
	видеомаска, поворот, отражение, BLC, баланс белого (авто, вручную),
	цифровая стабилизация изображения
Титры	Текст, дата, время
Аудио	
Аудиовыход	1 канал, линейный (регулировка усиления)
Аудиовход	1 канал, линейный (регулировка усиления)
Компрессия	G.711, AAC
Дополнительно	Симплекс, дуплекс
Сеть и интерфейсы	
Сетевой интерфейс	10Base-T/100Base-TX Ethernet порт
Сетевые протоколы	IPv4/v6, TCP, UDP, RTP, RTSP, RTCP, HTTP, HTTPS, DNS, DDNS,
	FTP, NTP, SMTP, UPnP, PPPoE, VLAN, 802.1x, ONVIF Profile S

Вход тревоги	1 канал
Выход тревоги	1 канал
Соединение	DHCP, статический адрес
Безопасность	Многоуровневый доступ с защитой паролем, фильтр по IP,
	доступ по HTTPS
Пользователи	До 20 пользователей
Дополнительно	Поддержка карт microSDXC (до 128 ГБ)
Запись и события	
События	Детекция движения, тревожный вход, сетевая ошибка, детекция звука
Детекция движения	Многозонный детектор с настройкой чувствительности
Отправка по почте	Кадры
Запись на FTP	Видео, снимок
Запись на NAS, карту памяти	Видео, снимок
Эксплуатация	
Питание	12В (DC), PoE IEEE 802.3af
Потребляемая мощность	До 7 Вт
Рабочий диапазон температур	От -10 до +60°C
Размеры (шхвхг)	60x50x116
Вес	407 г
Управление	Веб-интерфейс
Системные требования	Microsoft Internet Explorer 9.0 или выше в среде Microsoft Windows 10/8/7
Комплектация	
Комплект поставки	IP-камера
	Компакт-диск (с документацией и ПО)
	Упаковочная тара

SV2015M

BEWARD
IP ВИДЕОНАБЛЮДЕНИЕ

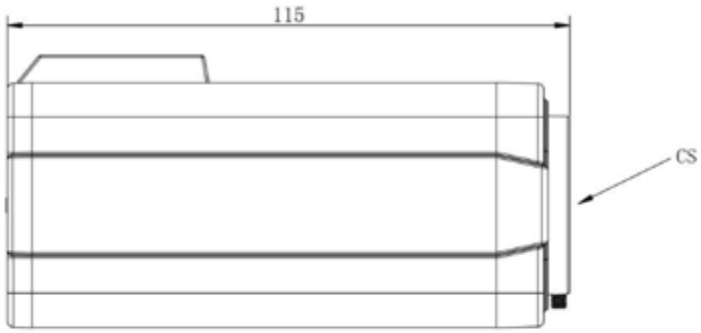

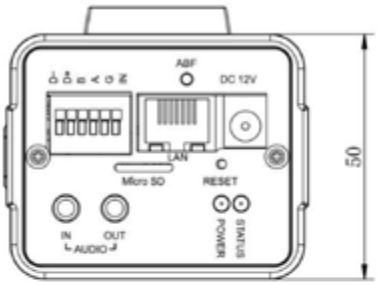

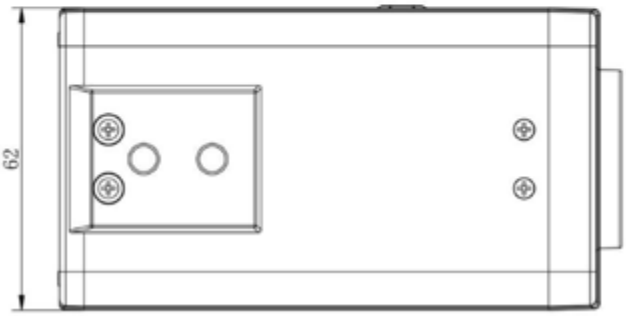

Уличные опции



до 50 км
Wi-Fi

до 20 км
оптоволокно

Питание
на выбор

до -60°C
для арктики

IR до 120 м
ИК-подсветка



www.beward.ru г. Москва: тел. (495) 502-27-29, (495) 505-63-41
г. Красноярск: тел. (391) 278-92-00, (391) 204-60-24