ООО "НПП "Бевард"

ПАСПОРТ
IP-видеокамера B2710DMR



## 1. Технические характеристики.

***Общие:***

| | |
|---|---|
| Сенсор | 2 Мп, КМОП 1/2.9" SONY Exmor, День/Ночь |
| Чувствительность | 0.01 лк (день) / 0.005 лк (ночь) / 0.001 лк (DSS@2к/с) / 0 лк (при включенной ИК-подсветке) |
| Объектив | Сменный M12, 2.8/3.6/6/8/12/16 мм (на выбор) |
| Угол обзора | 104° (2.8 мм), 78° (3.6 мм), 50° (6 мм), 39° (8 мм), 25° (12 мм), 18° (16 мм) |
| ИК-подсветка | 2 ИК-светодиода, 850 нм; дальность до 8 м; угол 60° |
| Увеличение | Цифровое |
| WDR | Цифровой, 3 предустановки |
| Шумоподавление | 3DNR (регулировка уровня); 2DNR, SmartNR (3 пресета) |
| Скорость затвора | От 1/2 до 1/8000 с |
| Дополнительно | Электромехан. ИК-фильтр, прогрессивное сканирование |

***Видео:***

| | |
|---|---|
| Формат сжатия | H.264 BP/MP, Motion JPEG |
| Видеопоток | Двойное кодирование: H.264/MJPEG, H.264/H.264, MJPEG/ MJPEG |
| Разрешение | Основной поток: 1920x1080 (Full HD), 1280x720 (HD)<br>Альтернативный поток: 960x540, 640x360, 480x270, 320x180 |
| Скорость кадров | До 25 к/с для всех разрешений |
| Скорость передачи | От 32 кбит/с до 16 Мбит/с (режимы работы VBR/CBR) |
| Параметры изображения | Яркость, контрастность, оттенок, насыщенность, резкость, гамма-коррекция, переворот, отражение, видеомаска (до 4-х зон), АРУ, баланс белого |
| Титры | Название, подключения, скорость кадров, скорость передачи, неделя, дата, время |

***Аудио:***

| | |
|---|---|
| Аудиовход | 1 канал, линейный |
| Аудиовыход | 1 канал, линейный |
| Компрессия | G.711 a-law/u-law, G726 |

## 10. Свидетельство о приемке.

IP-видеокамера B2710DMR исправна, работоспособна и признана годной к эксплуатации.

Серийный номер изделия: _____

Дата продажи: _____

штамп
продавца

**Внимание!** Исправление даты не допускается.

***Я, покупатель, проверил изделие на отсутствие механических, термических и прочих повреждений, а также комплектацию (изделие укомплектовано в полном объёме согласно данному паспорту). Оборудование получено мной в рабочем состоянии, претензий не имею.***

От продавца _____ От покупателя _____

подпись подпись

**При отсутствии подписи со стороны продавца гарантийные условия на данный товар не распространяются.**

ИЗГОТОВИТЕЛЬ:
ООО "НПП "Бевард"
Россия.

| | |
|---|---|
| Дополнительно | Дуплекс, симплекс, регулир. усиления, настройка частоты дискретизации, подключ. актив. микрофона |

***Сеть и интерфейсы:***

| | |
|---|---|
| Сетевой интерфейс | 10Base-T/100Base-TX |
| Сетевые протоколы | TCP/IP, UDP, DHCP, IPv4/IPv6, ARP, FTP, SMTP, DDNS, NTP, HTTP, HTTPS, RTSP, RTP, SSL, PPTP,DNS, UPnP, Bonjour, PPPoE (PAP, CHAP), IGMP, ICMP, ONFIV 2.01 |
| Соединение | DHCP, статический адрес |
| Безопасность | Многоуровневый доступ с защитой паролем |
| Пользователи | До 3 учетных записей |
| Дополнительно | Поддержка карт MicroSD/SDHC (до 32 Гб) |

***Эксплуатация:***

| | |
|---|---|
| Питание | 12 В (DC) / PoE IEEE 802.3 af (Class 0) |
| Потребляемая мощность | До 5.3 Вт (12 В), до 7.1 Вт (PoE) |
| Рабочая температура | От -45 до +50°С |
| Класс защиты | IP66 |
| Допустимая влажность | От 0 до 90% |
| Исполнение | Антивандальный корпус (IK8) |
| Материал корпуса | Металл |
| Размеры (дхв) | 107x62 мм |
| Вес | 385 г (нетто) |
| Управление | Веб-интерфейс, профессиональное бесплатное ПО (в комплекте) |
| Системные требования | 2.8 ГГц, Intel или AMD, видеокарта от 256 Мб, 1 Гб ОЗУ, сетевая карта, Microsoft Internet Explorer 9.0 или выше в среде Microsoft Windows 10/8/7/Vista |

## 2. Комплект поставки.

| | | |
|---|---|---|
| 2.1 | IP-камера (с объективом на выбор) | 1 шт. |
| 2.2 | Комплект крепежа (с ключом TORX) | 1 шт. |
| 2.3 | Герметичный разъем RJ-45 (IP 66) | 1 шт. |
| 2.4 | Терминальный разъем | 3 шт. |
| 2.5 | Компакт-диск (с документацией и ПО) | 1 шт. |
| 2.6 | Упаковочная тара | 1 шт. |

## 3. Назначение.

Уличная IP-видеокамера B2710DMR предназначена для эксплуатации в диапазоне температур от -45 до +50°С, при этом подача питания может осуществляться как от источника постоянного тока с напряжением 12 В, так и по технологии PoE. Степень защиты электрооборудования от влаги и пыли соответствует классу IP66. B2710DMR имеет аудиовход и аудиовыход для подключения активных микрофона и динамика.

## 4. Устройство и принцип работы.

2-мегапиксельная IP-камера B2710DMR с ИК-подсветкой предназначена для видеонаблюдения 24 часа в сутки. Вариативность способов подачи питания, в том числе и по технологии PoE, упрощает процесс монтажа IP-камеры и повышает экономическую выгоду. B2710DMR формирует изображение высокого качества с помощью двухмегапиксельной КМОП-матрицы SONY Exmor. Съемка в режиме Full HD реального времени, эффективная технология шумоподавления, режим DWDR, в сочетании с гибкостью настроек, возможностью детекции событий и многосторонней защитой данных, делают эту модель камеры выгодной для построения профессиональной системы видеонаблюдения.

## 5. Установка.

**ВНИМАНИЕ!** Перед включением оборудования внимательно ознакомьтесь с руководством по подключению и эксплуатации. Помните, что неправильная установка и настройка оборудования может привести к нарушениям работоспособности и выходу из строя!

**СХЕМА КОММУТАЦИИ (ВНЕШНИЕ ИНТЕРФЕЙСЫ)**

| | |
|---|---|
| DC 12V | Предназначен для подключения питающего напряжения к камере |
| Сетевой разъем | Разъем RJ-45 для подключения камеры к локальной сети |
| Audio in/out | Предназначен для подключения активных микрофона и динамика |
| Слот MicroSD | Слот для установки карты памяти формата MicroSD/SDHC |

## 6. Габаритный чертеж

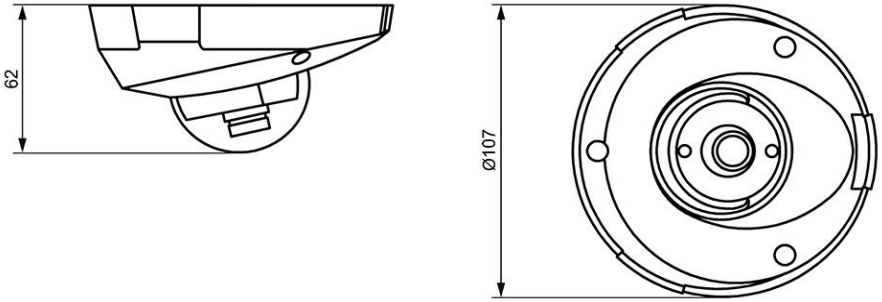


## 7. Сертификация.

Сертификат соответствия ТС № RU Д-RU.ПФ02.В.01804
Срок действия с 07.03.2019 по 06.03.2022

## 8. Утилизация

Изделие утилизировать как бытовую технику согласно правилам, установленным органами самоуправления региона, в котором происходит утилизация.

## 9. Гарантийные обязательства

Гарантийные обязательства представлены на сайте по ссылке:
http://www.beward.ru/contact/service/