10. Свидетельство о приемке.

IP-камера BD3670M-K220A исправна и работоспособна, признана годной к эксплуатации.

Серийный номер изделия: _____

Дата продажи_____

штамп
продавца

Внимание! Исправление даты не допускается.

Я, покупатель, проверил изделие на отсутствие механических, термических, и прочих повреждений, а так же комплектацию (изделие укомплектовано в полном объёме согласно данному паспорту). Оборудование получено мной в работоспособном состоянии, претензий не имею.

От продавца_____ От покупателя_____

подпись подпись

При отсутствии подписи со стороны продавца гарантийные условия на данный товар не распространяются.

ИЗГОТОВИТЕЛЬ:
ООО "НПП Бевард"
Россия.

BEWARD
СИСТЕМЫ БЕЗОПАСНОСТИ

ООО "НПП Бевард"

ПАСПОРТ
IP-камеры BD3670M-K220A



1. Технические характеристики.

Общие:

Сенсор	6 Мп, КМОП SONY Exmor R 1/1.8" День/Ночь
Объектив	Сменный C/CS
Формат сжатия	H.264 HP/MP/BP, Motion JPEG
Разрешение	3072x2048, 1920x1080, 1280x1024, 1280x720, 1024x768, 800x600, 720x576, 640x480, 352x288
Скорость кадров	До 30 (60) к/с
Скорость передачи	H.264: от 64 до 20480 кбит/с
Скорость затвора	От 1 до 1/10000 сек.
Чувствительность	0.1 лк (д)/0.003 лк (н)/0.0006лк (DSS @ 2 fps)
Увеличение	Цифровое: 8x (вкл/выкл)
WDR	Цифровой, 3 предустановки
Шумоподавление	7 предустановок (3DNR/SPQ)
Аудиовыход	1 канал, линейный (регулировка усиления)
Аудиовход	1 канал, линейный (регулировка усиления)
Компрессия	G.711 , G.726
Режимы работы аудио	Дуплекс, полудуплекс, симплекс
Титры	Текст, дата , время
Зоны просмотра	До 4-х зон просмотра
Детекция движения	4 независимых детектора

Сеть и интерфейсы:

Сетевой интерфейс	RJ-45, 1 Гбит/с Ethernet
Сетевые протоколы	TCP/IP, IPv4/v6, HTTP, HTTPS, FTP, SMTP, DDNS, DHCP, PPPoE, UPnP, RTP, RTSP, SNMP v1/v2, QoS, 802.1x EAP-TLS, UDP, IGMP, ICMP, ONVIF v13.06
Поддержка microSDHC	До 32 ГБ
Тревожный вх/вых	1 канал, режим NO или NC / 1 канал

Эксплуатация:

Питание	220 В (AC)

Потребляемая мощность	До 42,5 Вт
Диапазон температур	От -60 до +50°C
Размеры (шхвхг)	118x107x390 мм (без кронштейна)
Вес	2395 г

2. Комплект поставки.

2.1	IP-камера (установлена в термокожух)	1 шт.
2.2	Ключ шестигранный	1 шт.
2.3	Компакт-диск (с документацией и ПО)	1 шт.
2.4	Кронштейн	1 шт.
2.5	Пакет с силкагелем	1 шт.
2.4	Упаковочная тара	1 шт.

3. Назначение.

IP-камера BD3670M-K220A предназначена для эксплуатации в уличных условиях.

4. Устройство и принцип работы.

Арктическая камера BD3670M-K220A разработана для эксплуатации в условиях крайнего севера или резко континентального климата. Отказоустойчивость и высокое качество работы опционального исполнения IP-камер в диапазоне температур от -60 до +50°C подтверждены результатами климатических испытаний.

5. Установка.

ВНИМАНИЕ! В случае установки видеокамеры на токопроводящую поверхность, во избежание попадания постороннего напряжения на корпус видеокамеры, эта поверхность должна быть заземлена!

6. Габаритный чертеж

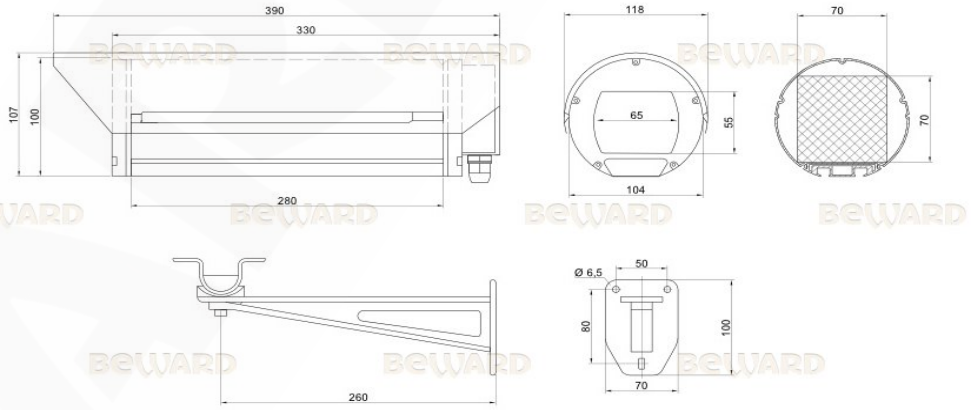

Единица измерения: мм

7. Сертификация

Сертификат соответствия №ТС RU C-RU.AB29.B.0224
Серия RU №0238552
Срок действия с 03.04.2015 по 02.04.2018

8. Утилизация

Изделие утилизировать как бытовую технику согласно правилам установленными органами самоуправления региона утилизации.

9. Гарантийные обязательства

Гарантийные обязательства представлены на сайте по ссылке:
http://www.beward.ru/contact/service/