

ПАСПОРТ ИЗДЕЛИЯ

4Мп уличная купольная IP-камера

с ИК-подсветкой до 30м

DS-2CD2H43G0-IZS

www.hikvision.ru

DS-2CD2H43G0-IZS



Общая информация

- Разрешение 4Мп
- Матрица 1/3'' Progressive Scan CMOS
- Аппаратный WDR 120дБ
- Обнаружение движения, вторжения в область и пересечения линии
- ИК-подсветка до 30м
- Широкий температурный диапазон: -40 °C...+60 °C
- IP67, IK10
- Питание DC12В / PoE

Размеры

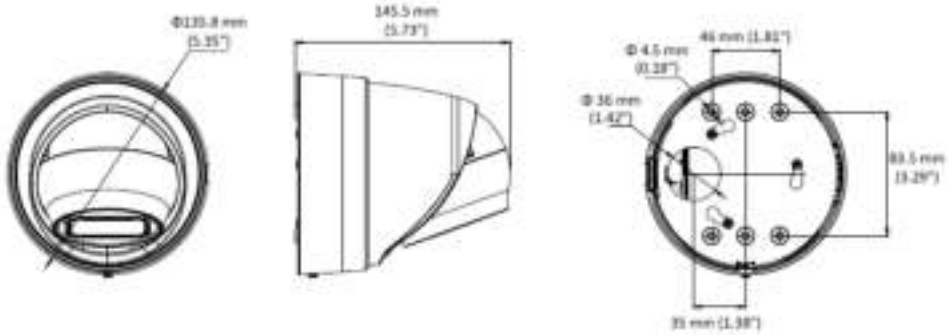

*Изображения и спецификации могут быть изменены без дополнительного уведомления.
*За подробной информацией обращайтесь к вашему персональному менеджеру

Спецификации

	DS-2CD2H43G0-IZS
Камера	
Матрица	1/3" Progressive Scan CMOS
Чувствительность	Цвет: 0.01лк@(F1.2,AGC вкл.), Ч/Б: 0.018лк@(F1.6,AGC вкл.), 0лк с ИК
Скорость электронного затвора	1/3с ~ 1/100,000с, поддержка медленного затвора
Объектив	2.8-12мм, @F1.6, моторизированный вариообъектив
Крепление объектива	Ф14
Угол обзора объектива	по горизонтали: 98° - 28° по вертикали: 51° - 16° по диагонали: 115° - 32°
Фокусировка	Вручную
Режим "день/ночь"	Механический ИК-фильтр
Регулировка угла установки	Поворот: 0 ° - 355 °; наклон: 0 ° - 75 °; вращение: 0 ° - 360 °
Сжатие	
Видеосжатие	Основной поток: H.265/H.264 Дополнительный поток: H.265/H.264/MJPEG Третий поток: H.265/H.264
Профиль H.264	Main Profile/High Profile
Профиль H.265	Main Profile
Битрейт видео	32 кб/с– 16 Мб/с
Аудиосжатие	G.711/G.722.1/G.726/MP2L2/PCM
Битрейт аудио	64Кбит/с(G.711)/ 16Кбит/с(G.722.1)/ 16Кбит/с(G.726)/ 32-192Кбит/с(MP2L2)
Изображение	
Максимальное разрешение	2688×1520
Основной поток	25 к/с (2688 × 1520, 2304 × 1296, 1920 × 1080)
Дополнительный поток	25 к/с (640 × 480, 640 × 360, 320 × 240)
Третий поток	25 к/с (1280 × 720, 640 × 360, 352 × 288)
SVC	Поддерживается
Настройки изображения	Насыщенность, яркость, контраст, резкость, зеркалирование и маска приватности настраиваются через клиентское ПО или веб-браузер
Улучшение изображения	120дБ WDR, 3D DNR, BLC, ROI

Переключение "день ночь"	**Авто/ по расписанию/ по тревоге**
Smart видеоаналитика	
Детекция движения	**Обнаружение пересечения линии, вторжения в область**
Сеть	
Сетевое хранение	**NAS (Поддержка NFS,SMB/CIFS), ANR**
Протоколы	**TCP/IP, ICMP, HTTP, HTTPS, FTP, DHCP, DNS, DDNS, RTP, RTSP, RTCP, PPPoE, NTP, UPnP™, SMTP, SNMP, IGMP, 802.1X, QoS, IPv6, Bonjour**
Безопасность	**Аутентификация пользователя, водяные знаки, фильтрация IP-адресов, анонимный доступ**
Совместимость	**ONVIF(PROFILE S,PROFILE G), ISAPI**
Срабатывание тревоги	**Smart-функции, разрыв сети, конфликт IP-адресов, ошибки хранилища**
Действия по тревоге	**Уведомление клиента, отправка email, загрузка на FTP, активация канала записи**
Клиент	**iVMS-4200, Hik-Connect, iVMS-5200**
Веб-браузер	**IE8+, Chrome 31.0-44, Firefox 30.0-51, Safari 8.0+**
Интерфейсы	
Сетевой интерфейс	**1 RJ45 10M/100M Ethernet**
Аудио	**1 вход (линейный, микрофонный), 1 аудиовыход (монозвук)**
Тревожные вход/ выход	**1/1**
Фильтрация шумов окружающей среды	**Поддерживается**
Частота дискретизации	**16кГц/ 32 кГц/ 44.1 кГц/ 48 кГц**
Локальное хранилище	**Слот для microSD/SDHC/SDXC до 128 Гб**
Кнопка сброса настроек	**Есть**
Основное	
Питание	**DC12В ± 25%/PoE(802.3af, class 3)**
Потребляемая мощность	**12.5Вт макс.**
Рабочие условия	**-40 °C...+60 °C, влажность 95% или меньше (без конденсата)**
Защита	**IP67, IK10, Подавитель напряжения переходных процессов TVS 2000В для грозозащиты**
Дальность действия ИК-подсветки	**До 30м**
Материал корпуса	**Металл**
Размеры	**Ø 135.8 × 145.5мм**
Вес (нетто)	**1,2кг**

Правила эксплуатации

1. Устройство должно эксплуатироваться в условиях, обеспечивающих возможность работы системы охлаждения. Во избежание перегрева и выхода прибора из строя не допускается размещение рядом с источниками теплового излучения, использование в замкнутых пространствах (ящик, глухой шкаф и т.п.). Рабочий диапазон температур от -40 до +60 (°C).
2. Все подключения должны осуществляться при отключенном электропитании.
3. Запрещена подача на входы устройства сигналов, не предусмотренных назначением этих входов – это может привести к выходу устройства из строя.
4. Не допускается воздействие на устройство температуры свыше +60°C, источников электромагнитных излучений, активных химических соединений, электрического тока, а также дыма, пара и других факторов, способствующих порче устройства. Не допускается воздействие прямых солнечных лучей непосредственно на матрицу видеокамеры.
5. Конфигурирование устройства лицом, не имеющим соответствующей компетенции, может привести к некорректной работе, сбоям в работе, а также к выходу устройства из строя.
6. Не допускаются падения и сильная тряска устройства.
7. Рекомендуется использование источника бесперебойного питания, во избежание воздействия скачков напряжения или нештатного отключения устройства.

Для получения информации об установке и включении устройства, пожалуйста, обратитесь к Краткому руководству пользователя этого устройства.