ИНСТРУКЦИЯ ПО УСТАНОВКЕ.
Турникет полноростовый.
TRP 43-08G.



ВНИМАНИЕ!



При сборке, установке и использовании этого оборудования должно быть принято множество предосторожностей. Для общей безопасности примите во внимание предупреждения и инструкции, данные ниже! При возникновении вопросов проконсультируйтесь с вашим поставщиком.

- Эти инструкции - для профессиональных опытных монтажников, но не для самостоятельной установки или низкопрофессиональных монтажников.
- Эти инструкции описывают только установку турникета и также должны быть дополнены инструкциями для любых дополнительных компонентов.
- Перед началом работ, прочтите эти инструкции тщательно.
- До начала работ составьте и проанализируйте план размещения и подключения турникета с формирователем прохода, дополнительных ограждений, считывателей СКУД.
- Расчет необходимого количества турникетов для заданного потока людей можно произвести исходя из максимальной пропускной способности турникета (до 30 проходов в минуту). Следует различать проход сотрудников, основной пик которого приходится на 10-15 минут в начале и конце рабочего дня; и проход посетителей, относительно распределенный в течение всего времени посещения. Для прохода сотрудников рекомендуется 1 турникет на каждые 500 человек персонала.
- Турникет не может находиться на путях пожарной эвакуации - предусмотрите дополнительные пути эвакуации.
- Обеспечьте достаточное освещение в течение установки. Удалите препятствия и мусор. Удалите посторонних.
- Перед любыми монтажно-регулировочными работами полностью отключите электропитание.
- Монтаж турникета выполняется как минимум вдвоём.
- Передайте конечному пользователю "инструкцию по эксплуатации".

Содержание

1. Общий вид конструкции турникета 4
2. Комплект поставки 5
3. Транспортировка 5
4. Минимально необходимые инструменты 6
5. Позиционирование турникета 6
6. Основание для установки 7
7. Установка турникета 8
8. Подключение турникета 8
9. Установка дополнительного оборудования 9
10. Пуско-наладка 9
Инструкция по эксплуатации турникета ТРТ-43-08. 10

1. ОБЩИЙ ВИД КОНСТРУКЦИИ ТУРНИКЕТА

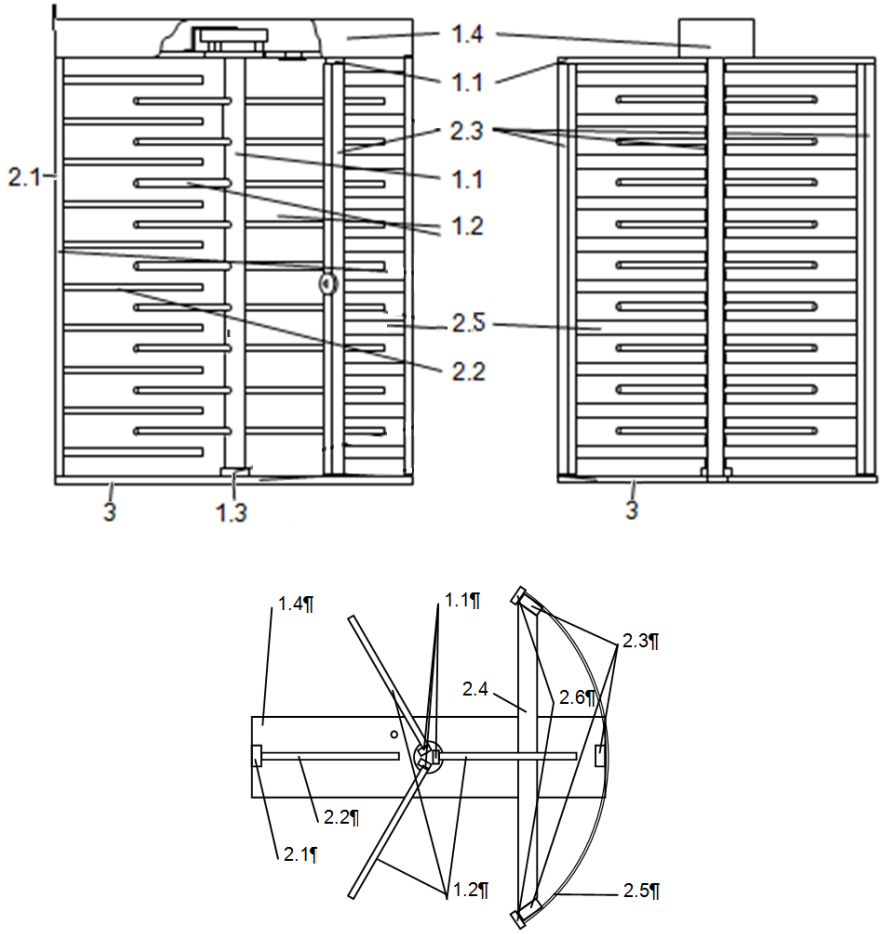

Рис 1 Общий вид

2. КОМПЛЕКТ ПОСТАВКИ

п/п	наименование	к-во
1	Турникет	
1.1	**ось ротора турникета с креплением планок L2000мм**	**1**
1.2	**преграждающая планка турникета Ø32мм L=700мм**	**27**
1.3	**опора оси ротора турникета с подшипником**	**1**
1.4	**кожух верхний с механизмом управления в сборе**	**1**
2	Формирователь прохода	
2.1	**стойка вертикальная 60х40х2 мм**	**2**
2.2	**Оградитель прохода**	**10**
2.3	**стойка вертикальная 60х40мм с индикацией**	**2**
2.4	**поперечина формирователя прохода 40х40мм**	**1**
2.5	**дуга горизонтальная 50х5мм R=800мм**	**10**
2.6	**индикатор прохода**	**2**
3	Нижняя закладная основа турникета **(опционально, в зависимости от структуры пола) ***	**1**
4	Фурнитура/крепеж, комплект*	**1**
5	Панель управления 2-х кнопочная	**1**
6	Ключ разблокировки турникета	**2**
7	Паспорт изделия	**1**
8	Инструкция по установке	**1**

* Крепление турникета к полу зависит от структуры пола и поставляется отдельно.

3. ТРАНСПОРТИРОВКА

Турникет транспортируется и грузится в упакованном виде с соблюдением общих правил транспортировки сложных механических устройств. После разгрузки и вскрытия упаковки проверьте внешний вид, качество и комплектность.

При наличии повреждений или некомплектности - немедленно известите Вашего поставщика.

4. МИНИМАЛЬНО НЕОБХОДИМЫЕ ИНСТРУМЕНТЫ

Минимально необходимые для монтажа инструменты:

1. Перфоратор с бурами
2. Дрель со сверлами
3. УШМ с отрезными дисками
4. Уровень-линейка
5. Рулетка
6. Крестовая отвертка и шлицевая отвертка
7. Плоскогубцы
8. Гаечные ключи рожковые или разводной
9. Шестигранники
10. АВОметр ("тестер")

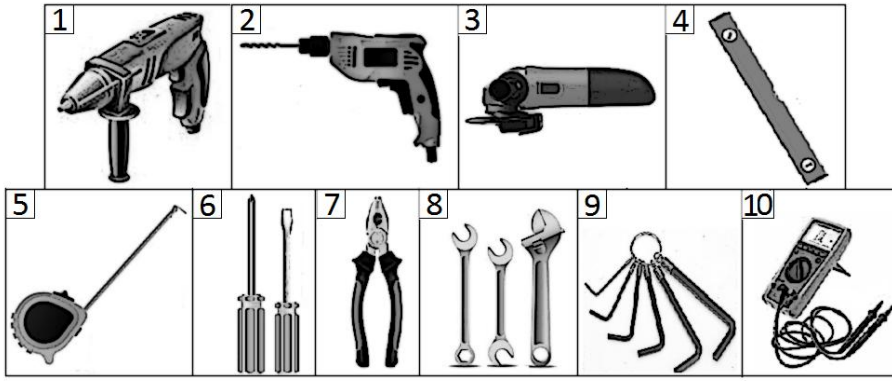

5. ПОЗИЦИОНИРОВАНИЕ ТУРНИКЕТА

Перед началом работ проанализируйте и спланируйте направление потоков людей, размещение турникета и органов управления, прокладку кабелей, дополнительные пути эвакуации для чрезвычайных ситуаций. Турникет должен стоять перпендикулярно направлению движения потока людей. Если предполагается скопление людей рядом с турникетом (у окошка бюро пропусков, охраны и т.д.) - следует учесть это и отодвинуть турникет, чтобы эти люди не перегораживали проход через турникет. Желательно позиционировать турникет в прямой видимости поста охраны.

6. ОСНОВАНИЕ ДЛЯ УСТАНОВКИ

Турникет устанавливается на прочное и ровное бетонное (марки не менее 400), каменное и т.п. основание, толщиной не менее 180 мм или бетонированием в основание закладной с местами крепления турникета. Основание должно быть горизонтальным и плоским. Для структуры пола из бетона М400 или прочнее применяются анкеры не менее Ø12х150 мм. Использовать пластиковые дюбели не рекомендуется.

Используя прилагаемый чертёж (или кожух 1.4 в сборе с поперечиной 2.4 как шаблон) произведите разметку и сверлите отверстия в полу, или вмуруйте в пол закладную основу 3 (в этом случае рекомендуется ждать полного затвердения раствора). Предусмотрите канал для подводки кабеля управления (если он подводится через пол). В качестве кабеля управления и питания может использоваться "витая пара" 4х2х0,35.

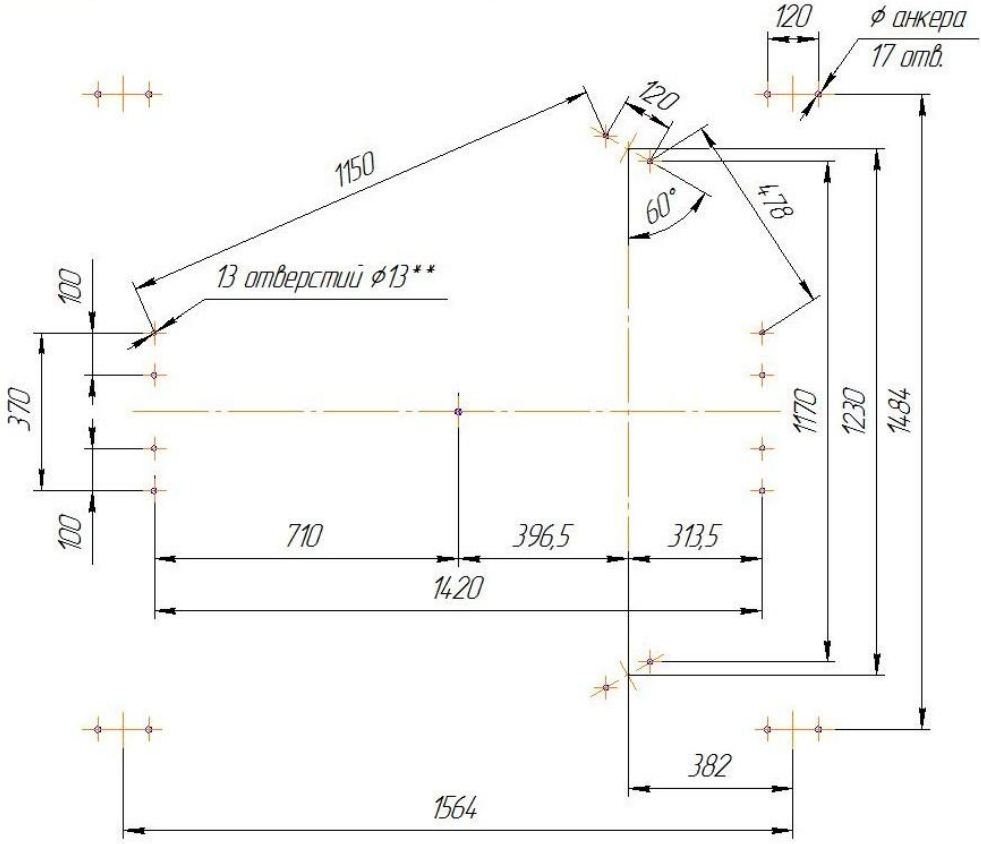

Рисунок 2. Шаблон сверления под анкера турникета TRP 43-08-M1 МЧ

7. УСТАНОВКА ТУРНИКЕТА

Прикрепите преграждающие планки к вертикальным стойкам оси ротора 1.1 и формирователя прохода 2.1.

Прикрепите вертикальные стойки 2.1 и 2.3 к кожуху. Прикрепите вертикальные стойки 2.3 к поперечине формирователя прохода.

Поднимите кожух со стойками вертикально. Поднимите под него поперечину со стойками. Соедините кожух с поперечиной болтами, позиционируйте на место установки и закрепите анкерам в полу или к закладной 3.

Позиционируйте опору оси ротора 1.3 на место установки и закрепите.

Соедините вертикальные стойки оси ротора 1.1 с вращающейся частью механизма управления 1.5 и опорой оси ротора 1.3. Ось ротора должна опираться на опору 1.3, но не висеть на вращающейся части 1.5. Установленная ось не должна создавать выгибающее усилие на кожух 1.4. При необходимости, отрегулируйте положение опоры 1.3 прокладками.

Установите на формирователь прохода горизонтальные дуги 2.5.

Затяните все соединения. Проверьте свободное вращение ротора и устойчивость, и жёсткость формирователя прохода.

Проложите шлейфы (кабели) от механизма управления и индикаторов прохода 2.6 к плате управления 1.6. Установите индикаторы прохода. Проложите кабель от платы управления 1.6 к панели управления 5.

8. ПОДКЛЮЧЕНИЕ ТУРНИКЕТА

Произведите подключения согласно схеме ниже. Подключение к контроллеру СКУД производится согласно инструкции к контроллеру. Проконсультируйтесь с Вашим поставщиком о совместимости турникета с различными СКУД.

В последнюю очередь подключите плату управления к стабилизированному питанию постоянного тока 13±1 В, 2 А макс.

ВНИМАНИЕ: Все электромонтажные работы проводить только с полностью отключенным электропитанием.

Турникет управляется безопасным напряжением 12В, заземление корпуса не обязательно. Но желательно.

ПРИНЦИПИАЛЬНАЯ СХЕМА

TRP 43-08

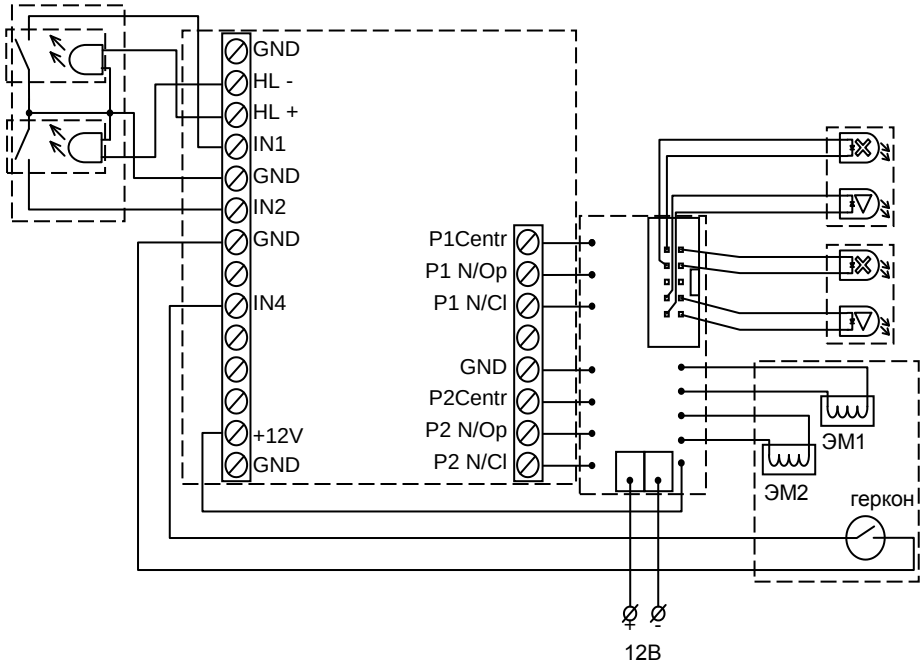

9. УСТАНОВКА ДОПОЛНИТЕЛЬНОГО ОБОРУДОВАНИЯ

Дополнительное оборудование устанавливается и подключается согласно соответствующим "Инструкциям по установке".

10. ПУСКО-НАЛАДКА

Турникет не требует специальных наладочных работ. Проверьте правильность работы механической части и электроуправления. Проверьте надежность крепления.

Включите питание. Турникет готов к эксплуатации.

Инструкция по эксплуатации турникета ТРТ-43-08.

- Турникет серии ТРТ-43-08 является управляемым преграждающим устройством с полным перекрытием зоны прохода и предназначен для номинального разделения потока входящих/выходящих людей по одному человеку.
- По устойчивости к разрушающим воздействиям турникет серии ТРТ соответствует группе нормальной устойчивости и не должен обеспечивать устойчивость разрушающим воздействиям от взлома одиночными ударами и/или набором инструментов.
- Турникет является электробезопасным устройством - на его стойку подается напряжение питания, не превышающее 12В.
- Турникет предназначен для эксплуатации в закрытых помещениях при температуре от +5° до +45° С и влажности не более 70%.
- Нержавеющая сталь (нержавейка) - может покрываться слоем окиси,

  поэтому требует периодической обработки.
- Турникет управляется кнопками с пульта управления:

  - турникет полностью блокирован - индикаторы на пульте медленно мигают, на турникете горит красный свет;
  - для пропуска одного человека кратковременно нажать кнопку соответствующего направления на пульте - загорятся постоянно индикатор на кнопке и зелёный свет на турникете, до выполнения прохода или истечения 10 секунд;
  - для пропуска группы людей в одну сторону - нажать и держать кнопку соответствующего направления на пульте, пока индикатор не начнет быстро мигать и загорится зелёный свет на турникете - турникет открыт для прохода в одну сторону на 1,5 - 2 минуты; для пропуска группы людей в обе стороны - выполнить эту процедуру для двух кнопок, для закрытия прохода ранее 1,5 - 2 минут - кратковременно нажать кнопку (кнопки).
- Для управления турникетом с помощью системы контроля доступа следуйте инструкции к СКД.

- **Категорически запрещается:**
  - проход через турникет более одного человека одновременно (нахождение в зоне вращения планок);
  - перемещение через зону прохода предметов, превышающих ширину прохода;
  - рывки и удары по преграждающим планкам или стойкам турникета, вызывающие механическую деформацию или повреждение лакокрасочного покрытия.
- При перебоях электропитания - деблокируйте турникет ключом деблокировки для свободного прохода.
- Регулярно (как минимум ежегодно) вызывайте сервисную службу для проверки работы и технического обслуживания турникета.
- **При неисправностях или перебоях в работе - немедленно прекратите эксплуатацию и свяжитесь с сервисной службой для ремонта.**

ООО «АРГО»
125373, г. Москва, Походный проезд, д.3А, стр. 1.
Тел. +7 (499) 707-76-73;
info@argosb.ru
www.argosb.ru