Антивандальная купольная универсальная UVC видеокамера 720P с функцией «День/Ночь»

Антивандальная купольная универсальная UVC видеокамера 720P «День/Ночь», 1/3" Progressive CMOS Sensor, разрешение 1 Мр (1280 x 720) 30 к/с, чувствительность: Цвет: 0.05Люкс, Ч/Б: 0.005Люкс, 0 Люкс с ИК, механический ИК-фильтр, поддержка передачи видео на расстояние до 500м по коаксиальному кабелю, мегапиксельный фиксированный объектив f=3.6 мм. ИК подсветка до 10 метров, питание DC12В/250mA, -30°C ~ +60°C, ø70 x 54 мм, IP-65



Особенности

- Разрешение 1 Мр
- Работа в режиме AHD/TVI/CVI/CVBS
- Антивандальное исполнение
- Встроенная ИК подсветка

Габариты

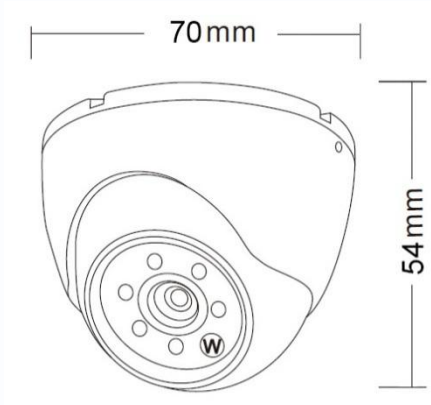

Технические параметры

Модель	TSc-EBm720pHDf (3.6)
Матрица	1/3" Progressive Aptina CMOS
Разрешение	**1 Мр**
Пиксели	1280 x 720 PAL
Чувствительность	Цвет: 0.05Люкс, 0 Люкс с ИК
День-Ночь	Авто
Объектив	f=3,6 фиксированный, M12
Электронный затвор	Авто: PAL 1/25-1/50,000 сек
Синхронизация	Внутренняя
Баланс белого	Авто
Видеовыход	Композитный (1.0Vp-p, 75Ом)
Сигнал/шум	>48dB (АРУ Выкл.)
Дальность ИК подсветки	10 м
Рабочая температура	-30°C ~ +60°C RH95% Макс.
Температура хранения	-20°C ~ +60°C RH95% Макс.
Питание	DC12V/200мА
Габариты	Ø70 x 54 мм
Вес	170 г
Класс защиты	IP65