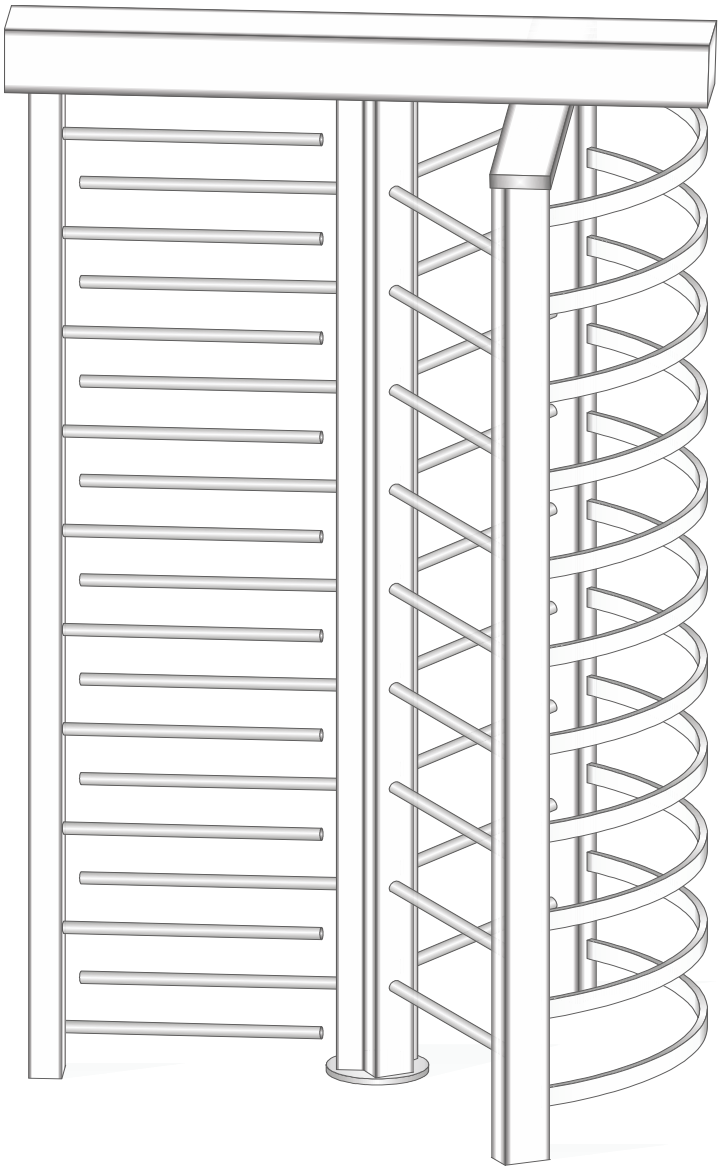

Турникет полноростовый TRP 43-08

Паспорт изделия

1. НАЗНАЧЕНИЕ

Турникет серии TRP-43-08 является управляемым преграждающим устройством с полным перекрытием зоны прохода и предназначен для разделения потока входящих/выходящих людей по одному человеку. Турникет серии TRP-43-08 предназначен для установки на проходных банков, силовых организаций и др. объектах, требующих повышенной безопасности.

По устойчивости к разрушающим воздействиям турникет серии TRP-43-08 соответствует группе нормальной устойчивости и не должен обеспечивать устойчивость разрушающим воздействиям от взлома одиночными ударами и/или набором инструментов.

Расчет необходимого количества турникетов для заданного потока людей можно произвести исходя из максимальной пропускной способности турникета (до 30 проходов в минуту). Следует различать проход сотрудников, основной пик которого приходится на 10-15 минут в начале и конце рабочего дня; и проход посетителей, относительно распределенный в течение всего времени посещения. Для прохода сотрудников большинство производителей рекомендует 1 турникет на каждые 500 человек персонала.

Турникет является электробезопасным устройством – на его стойку подается напряжение питания, не превышающее 24В постоянного тока.

Запрещается эксплуатация турникета при напряжении сети выше 240В и ниже 190 В.

Турникет предназначен для эксплуатации в закрытых помещениях при температуре от +5° до +45° С и относительной влажности не более 70%.

Турникет управляется с пульта управления, обеспечивающего пропуск в любом из двух направлений или полную блокировку турникета; или подключается к СКУД.

По условиям применения электромеханические турникеты соответствуют группе УХЛ4.2 по ГОСТ 15150-69.

2. ТЕХНИЧЕСКИЕ ХАРАКТЕРИСТИКИ

Напряжение питания	=24В +/-10%
Рабочая температура Рабочая влажность	0º / +20º Cº до 70%
Габаритные размеры, мм: ширина общая ширина прохода, мин. высота общая высота прохода, мин. глубина	1800 700 2325 2100 1600
Материал*	нержавеющая сталь или окрашенная сталь
Средняя наработка на отказ	1000000 циклов

* По заказу возможна отделка другими цветами и материалами.

3. КОМПЛЕКТ ПОСТАВКИ

п/п	наименование	к-во
1	**Турникет**	
1.1	ось ротора турникета с креплением планок L2000мм	1
1.2	преграждающая планка турникета Ø32мм L=700мм	27
1.3	опора оси ротора турникета с подшипником	1
1.4	кожух верхний с механизмом управления в сборе	1
2	**Формирователь прохода**	
2.1	стойка вертикальная 80х40мм с креплением планок	1
2.2	планка формирователя прохода Ø32мм L=700мм	10
2.3	стойка вертикальная 80х40мм	3
2.4	поперечина формирователя прохода 80х40мм	1
2.5	дуга горизонтальная 50х5мм R=800мм	10
2.6	индикатор прохода	2
3	**Нижняя закладная основа турникета** (опционально, в зависимости от структуры пола) *	1
4	**Фурнитура/крепеж, комплект***	1
5	**Блок питания и панель управления 2-х кнопочная**	1
6	**Ключ разблокировки турникета**	2
7	**Паспорт изделия**	1
8	**Инструкция по установке**	1

* Крепление турникета к полу зависит от структуры пола и поставляется отдельно.

Основные элементы турникета серии TRP-43-08

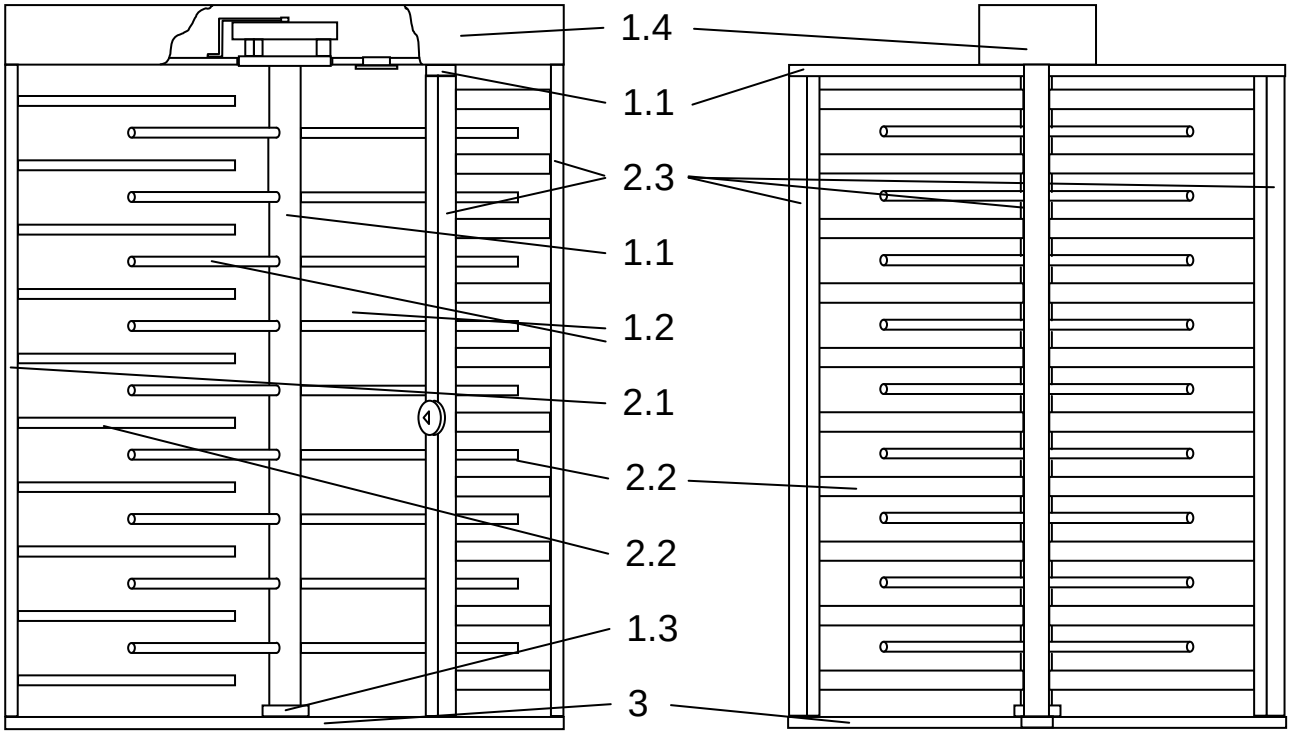

4. ПОДКЛЮЧЕНИЕ ТУРНИКЕТА

Турникет соединяется с блоком управления и пультом управления согласно схемы ниже.

Подключение к СКУД производится в соответствии с "Инструкцией подключения" к СКУД.

Турникет управляется кнопками с пульта управления:

- турникет полностью блокирован - индикаторы на пульте медленно мигают, на турникете горит красный свет;
- для пропуска одного человека кратковременно нажать кнопку соответствующего направления на пульте - загорятся постоянно индикатор на кнопке и зелёный свет на турникете, до выполнения прохода или истечения 20 секунд;
- для пропуска группы людей в одну сторону - нажать и держать кнопку соответствующего направления на пульте, пока индикатор не начнет быстро мигать и загорится зелёный свет на турникете - турникет открыт для прохода в одну сторону на 1,5 - 2 минуты; для пропуска группы людей в обе стороны - выполнить эту процедуру для двух кнопок, для закрытия прохода ранее 1,5 - 2 минут - кратковременно нажать кнопку (кнопки).

При перебоях питания возможно деблокировать турникет ключом для свободного прохода в обе стороны.

5. ПРИНЦИПИАЛЬНАЯ СХЕМА

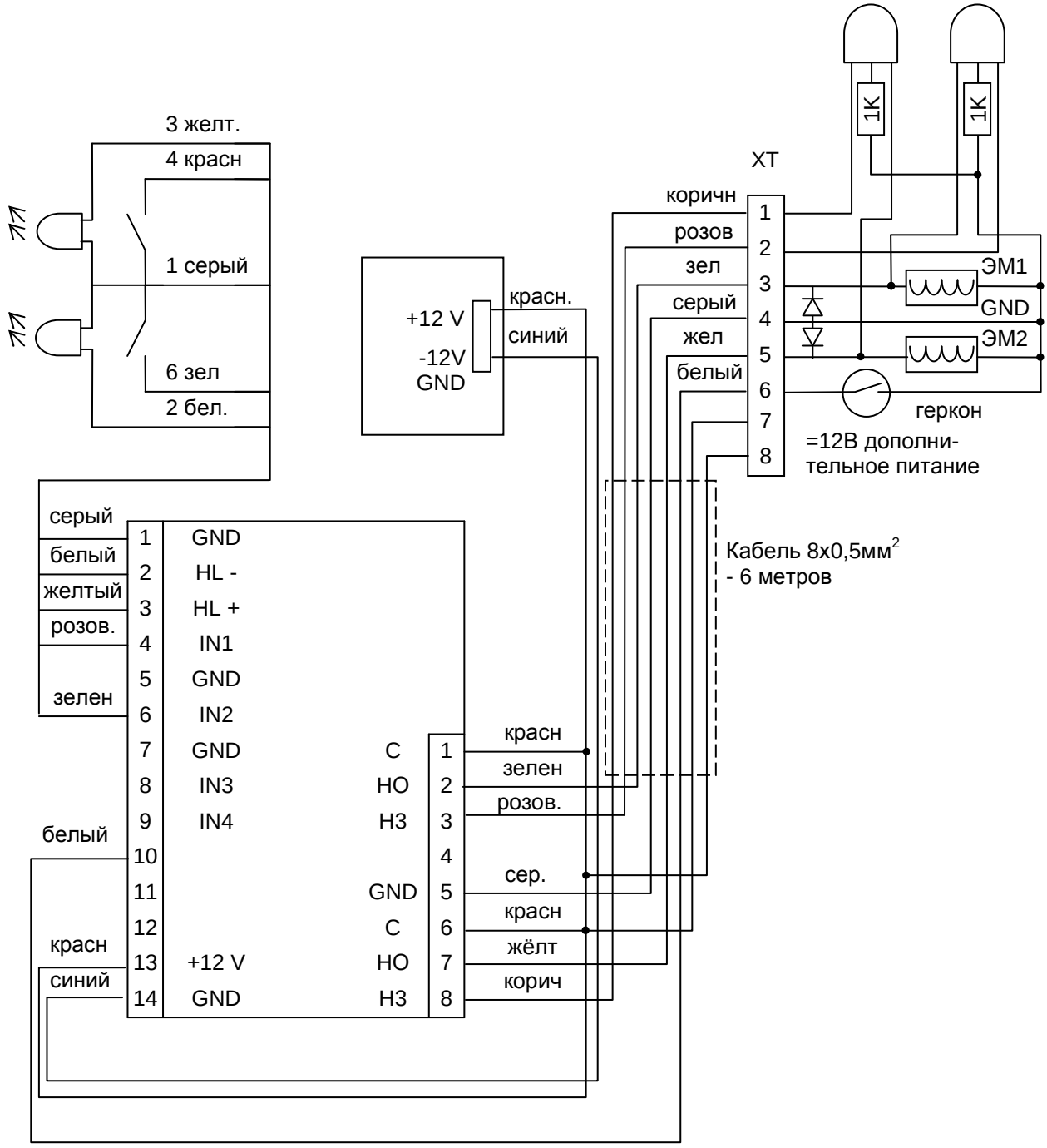

Внимание: цвета проводов могут изменяться, в зависимости от комплектации. Внимательно сверяйтесь со схемой.

Отметки о проведении технического обслуживания:

дата	наим. организации	Ф.И.О. исполнителя(ей)	подпись

ГАРАНТИЯ

Изготовитель предоставляет гарантию на изделие сроком 24 месяца со дня отгрузки.

Гарантия ограничивается заменой или ремонтом изделия (детали изделия), признанного дефектным в материале и/или изготовлении и/или ремонте. Ответственность производителя не может превышать цену приобретения изделия. В гарантию не входят никакие косвенные убытки и транспортные расходы.

Гарантия теряет силу в случаях: механическое повреждение изделия; ненадлежащие и/или неправильные установка и/или эксплуатация; изменения, внесенные в изделие клиентом или третьими лицами; использование неоригинальных запчастей; превышение допустимых эксплуатационных характеристик; невыполнение регулярного технического обслуживания.

Естественный износ деталей и расходные материалы (смазка и т. д.) исключены из настоящей гарантии, кроме обнаруженных дефектов конструкции или сборки.

ВАЖНО: Изделие должно проходить регулярное техническое обслуживание, выполняемое авторизованным производителем персоналом, ежегодно для неинтенсивной / бытовой эксплуатации и ежеквартально для интенсивной / промышленной эксплуатации.

ГАРАНТИЯ

Изготовитель предоставляет гарантию на изделие сроком 24 месяца со дня отгрузки.

Гарантия ограничивается заменой или ремонтом изделия (детали изделия), признанного дефектным в материале и/или изготовлении и/или ремонте. Ответственность производителя не может превышать цену приобретения изделия. В гарантию не входят никакие косвенные убытки и транспортные расходы.

Гарантия теряет силу в случаях: механическое повреждение изделия; ненадлежащие и/или неправильные установка и/или эксплуатация; изменения, внесенные в изделие клиентом или третьими лицами; использование неоригинальных запчастей; превышение допустимых эксплуатационных характеристик; невыполнение регулярного технического обслуживания.

Естественный износ деталей и расходные материалы (смазка и т. д.) исключены из настоящей гарантии, кроме обнаруженных дефектов конструкции или сборки.

ВАЖНО: Изделие должно проходить регулярное техническое обслуживание, выполняемое авторизованным производителем персоналом, ежегодно для неинтенсивной / бытовой эксплуатации и ежеквартально для интенсивной / промышленной эксплуатации.

ГАРАНТИЙНЫЙ ТАЛОН

Турникет TRT-43-08

Серийный номер _____

Дата выпуска «____ » _____ 201___года

Штамп ОТК

- -

Дата продажи « ____» _____ 201___года

_____
(подпись, штамп)

ООО «Арго» Инженерная Компания»
123308, г. Москва, 2-й Силикатный проезд, д.36, кор.2, стр 2.
+7 (499) 191-52-84; +7 (499) 707-76-73; info@argosb.ru www.argosb.ru

– –

Линия отреза

ГАРАНТИЙНЫЙ ТАЛОН

Турникет TRT-43-08

Серийный номер _____

Дата выпуска «____ » _____ 201___года

Штамп ОТК

- -

Дата продажи « ____» _____ 201___года

_____
(подпись, штамп)

ООО «Арго» Инженерная Компания»
123308, г. Москва, 2-й Силикатный проезд, д.36, кор.2, стр 2.
+7 (499) 191-52-84; +7 (499) 707-76-73; info@argosb.ru www.argosb.ru